232.33.02.H

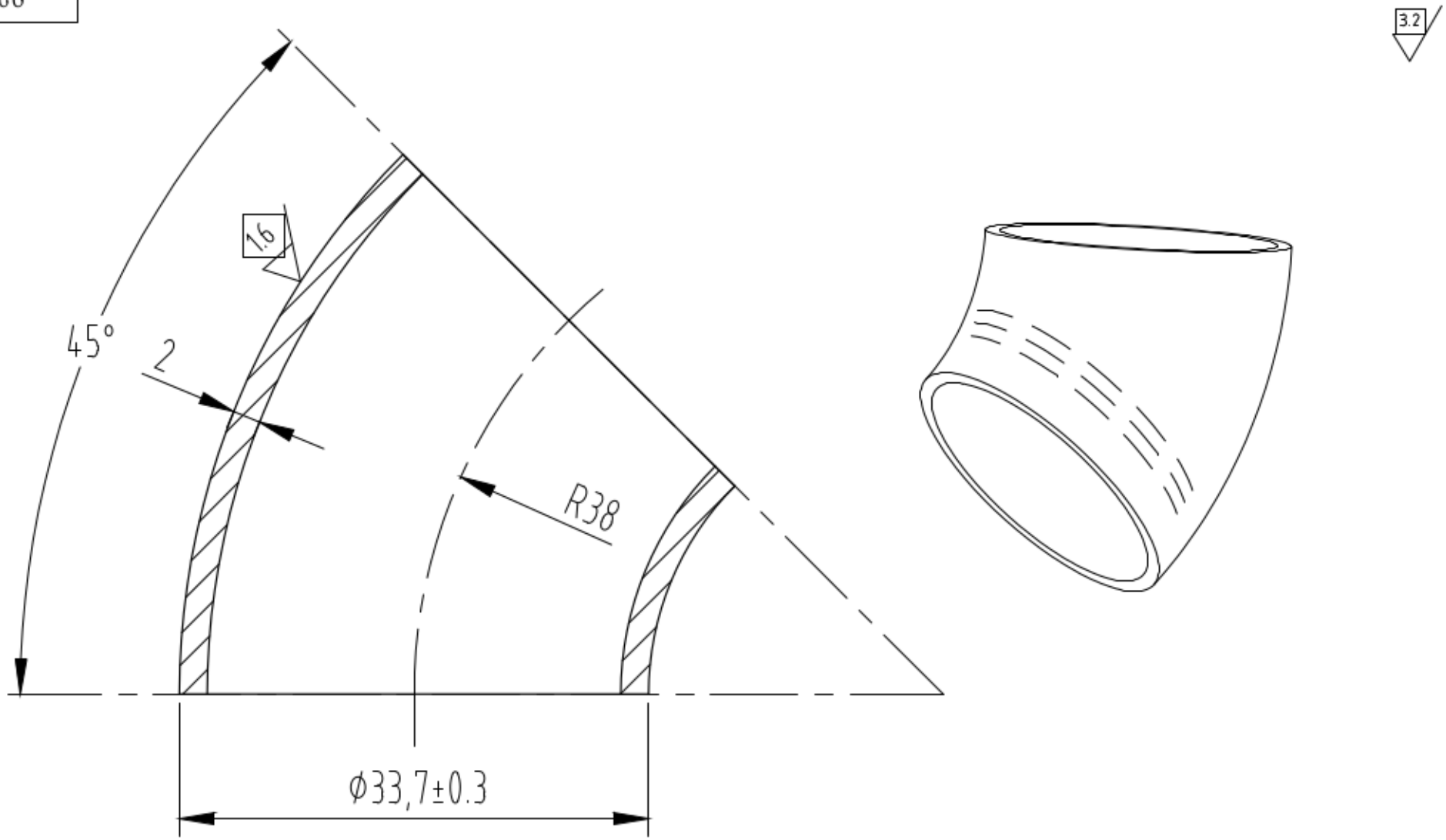

AISI 304	
S 1:1	232.33.02.H