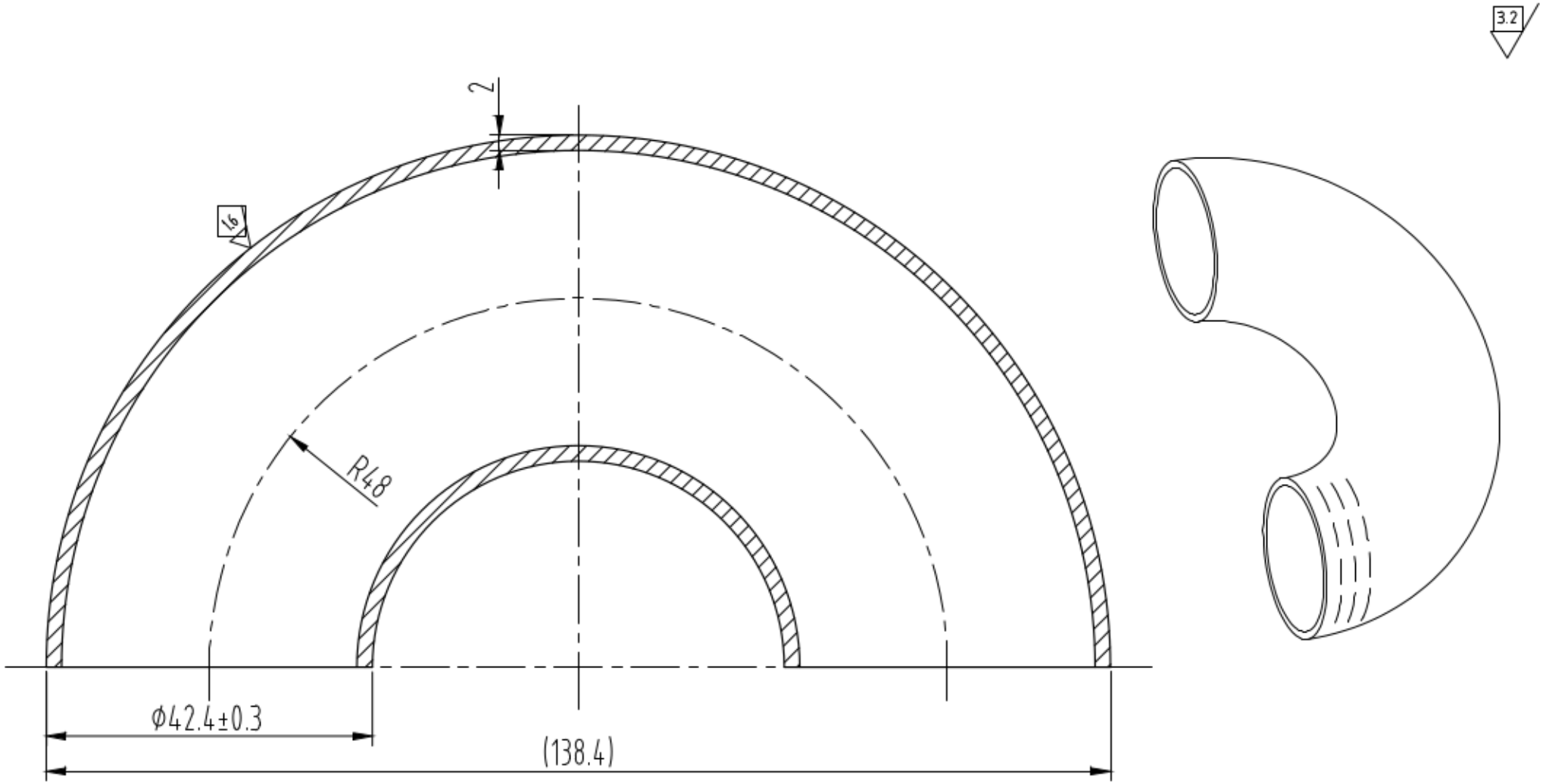

AISI 304	
S 1:1	233.42.02.H

233.42.02.H