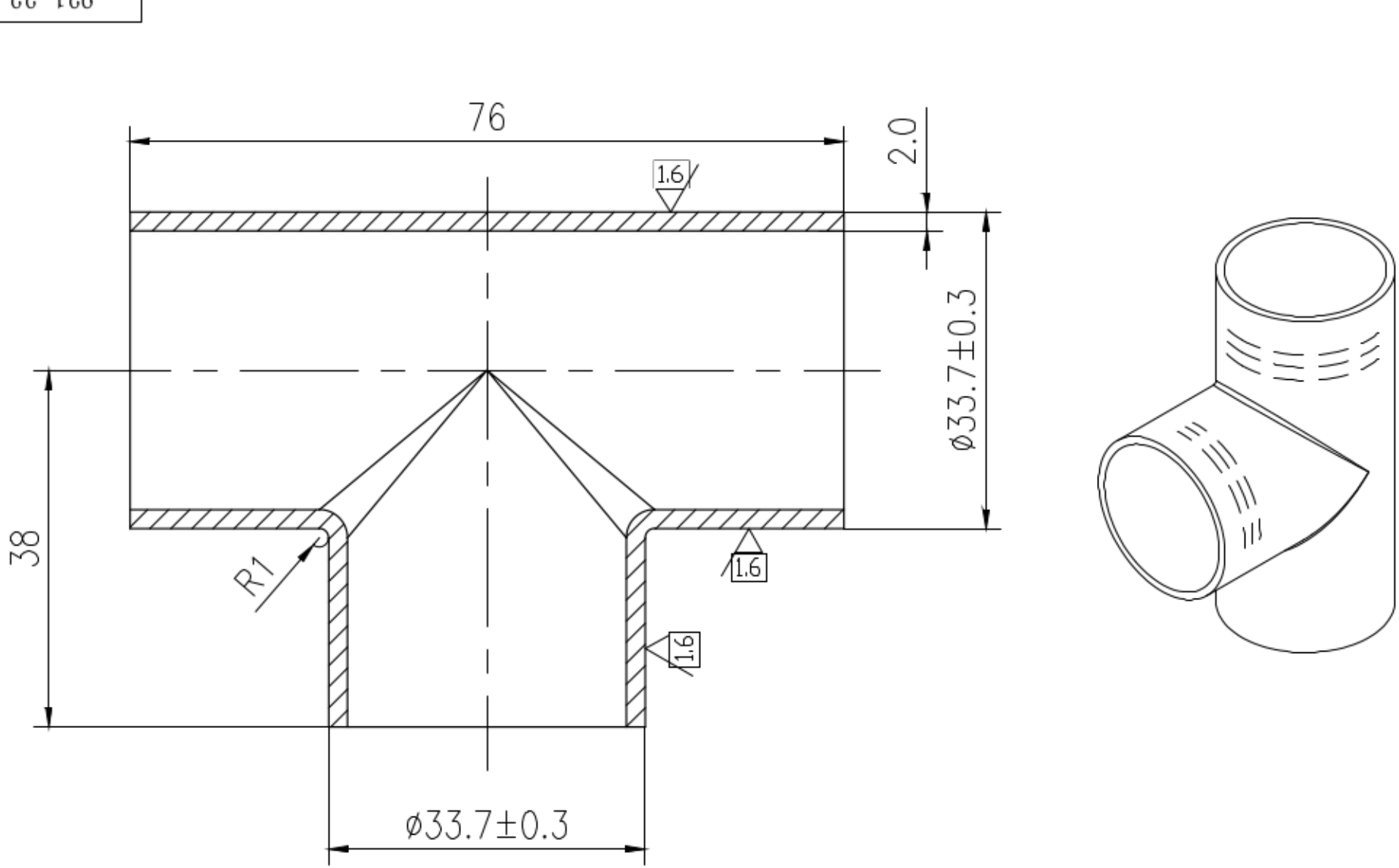

AISI 304	
S 1:1	231.33.02.H

231.33.02.H