640. 22. 42. 06. 04. 02

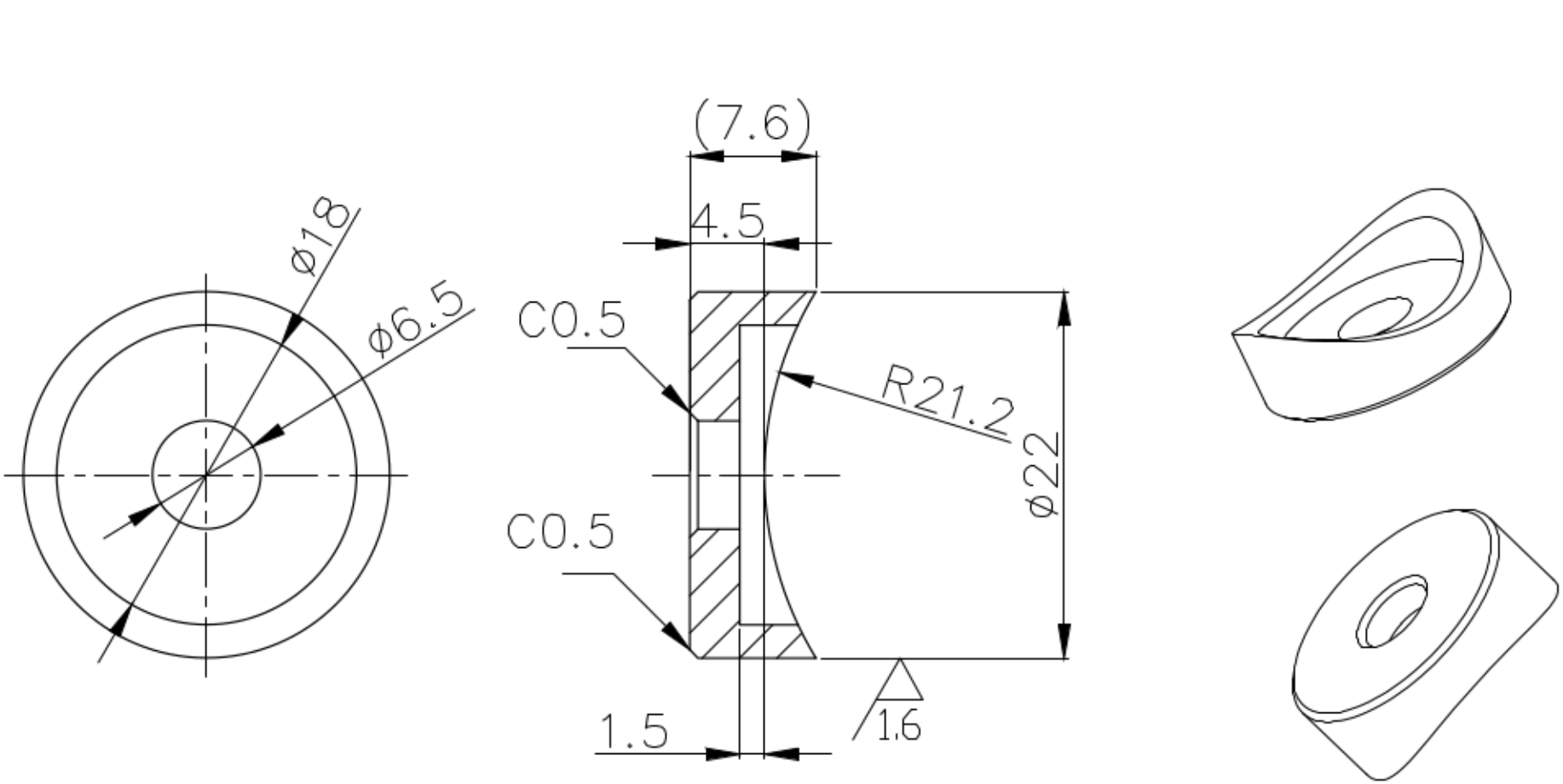

						AISI 304		
						S		1:1