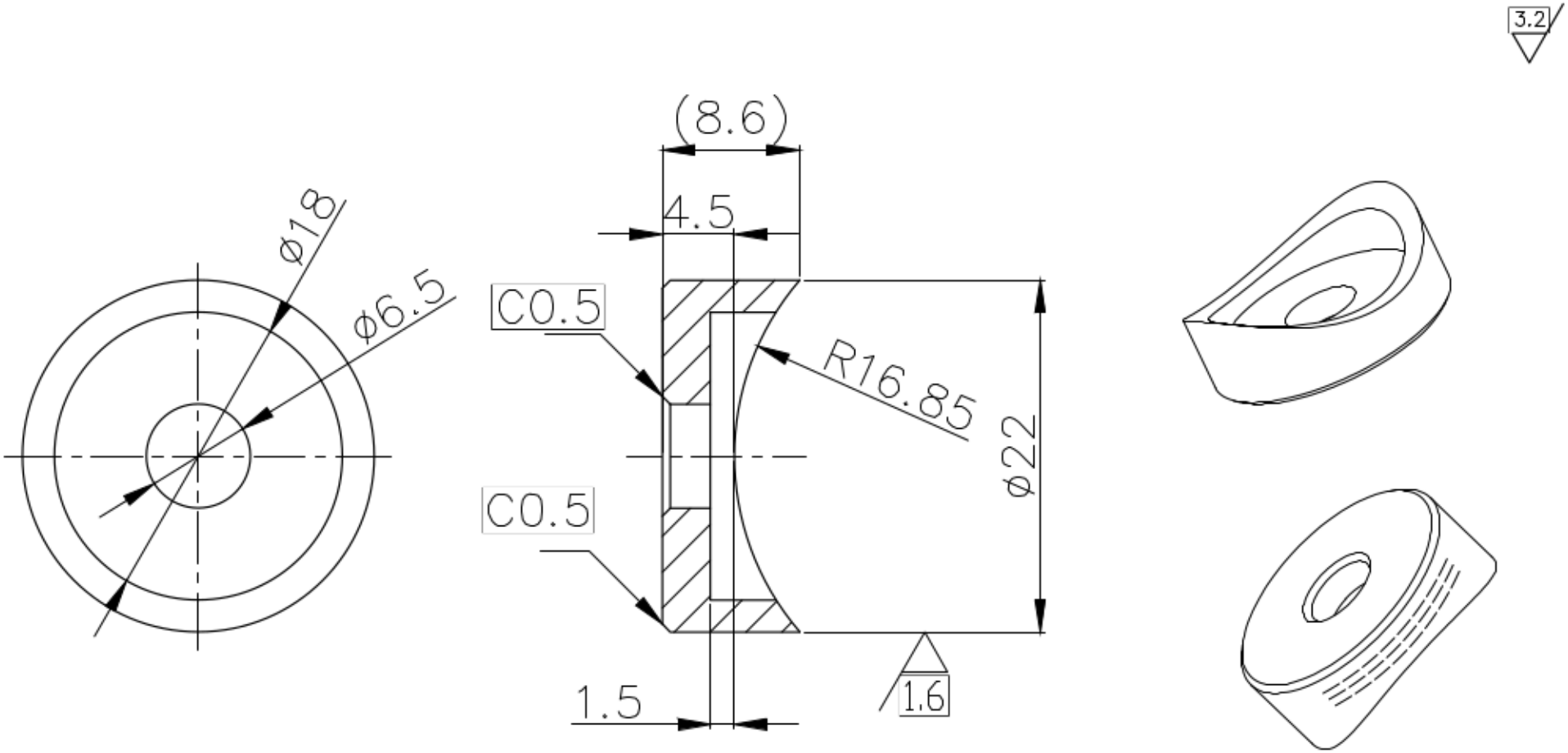

						AISI 304	
						S	1:1
							640. 22. 33. 06. 04. 02

640. 22. 33. 06. 04. 02