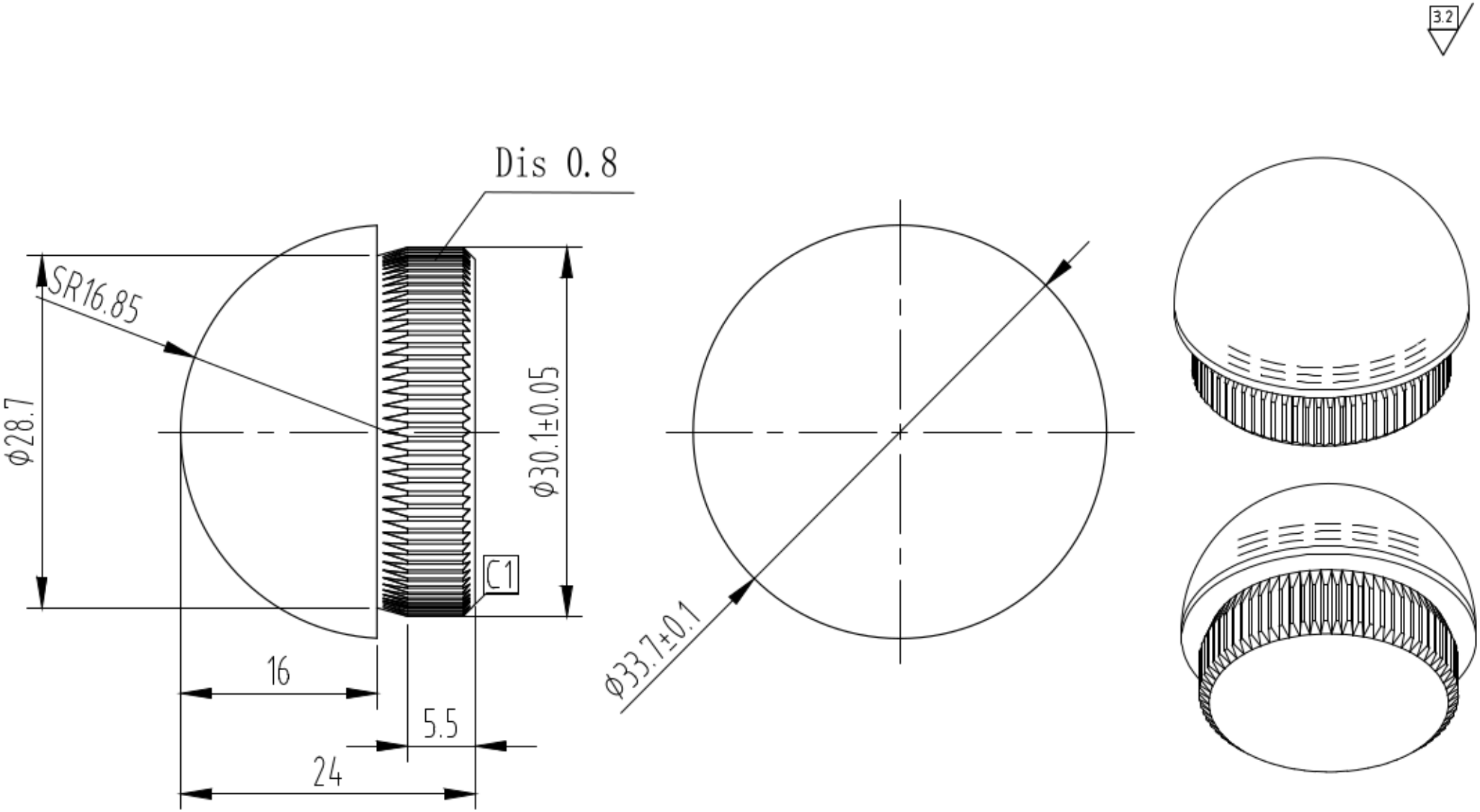

AISI 304	
S 1:1	103.33.02.S