612.14.14.02

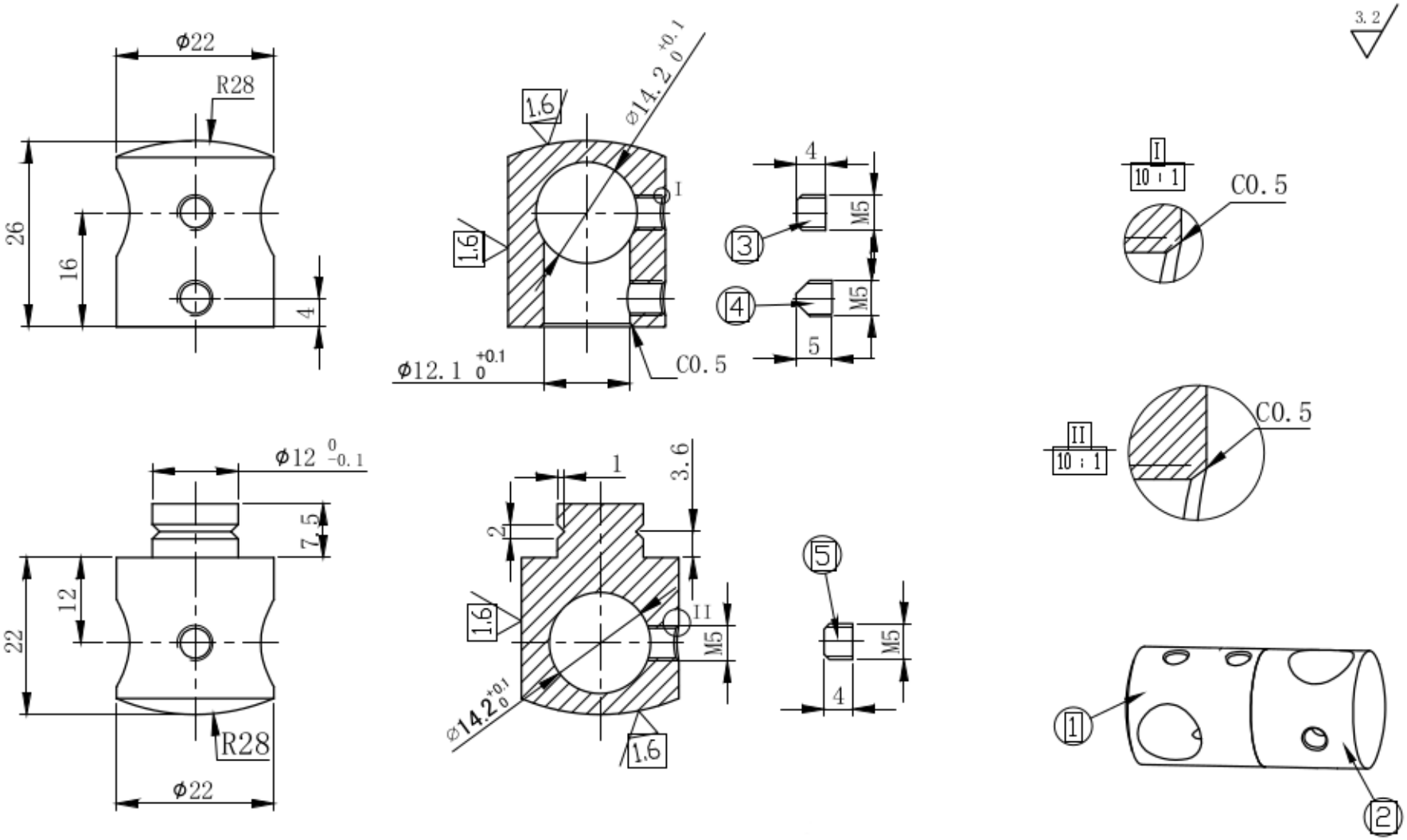

1	612.14.14.02-1		1
2	612.14.14.02-2		1
3	DIN 913 M5X5		2
4	DIN 914 M5X5		1

						AISI 304	
						S	1:1
							612.14.14.02