609.00.12.65.02-W

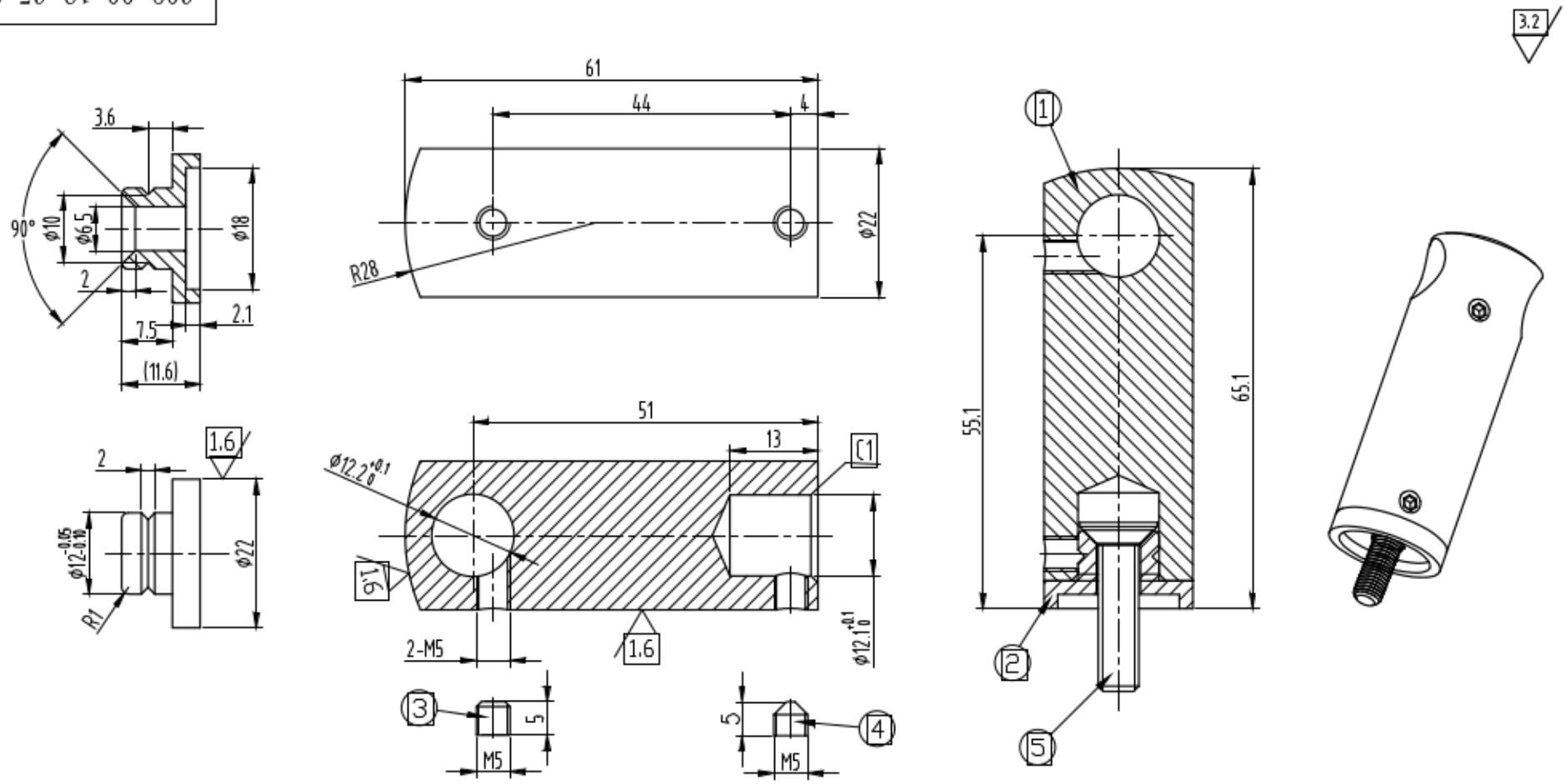

1	609.00.12.65.02-W-1		1
2	609.00.12.65.02-W-2		1
3	DIN913 - M5x5	M5x5	1
4	DIN914 - M5x5	M5x5	1
5	DIN7991 - M6x25	M6x25	1

AISI 304

S 1:1

609.00.12.65.02-W