SQ207.40.02.H

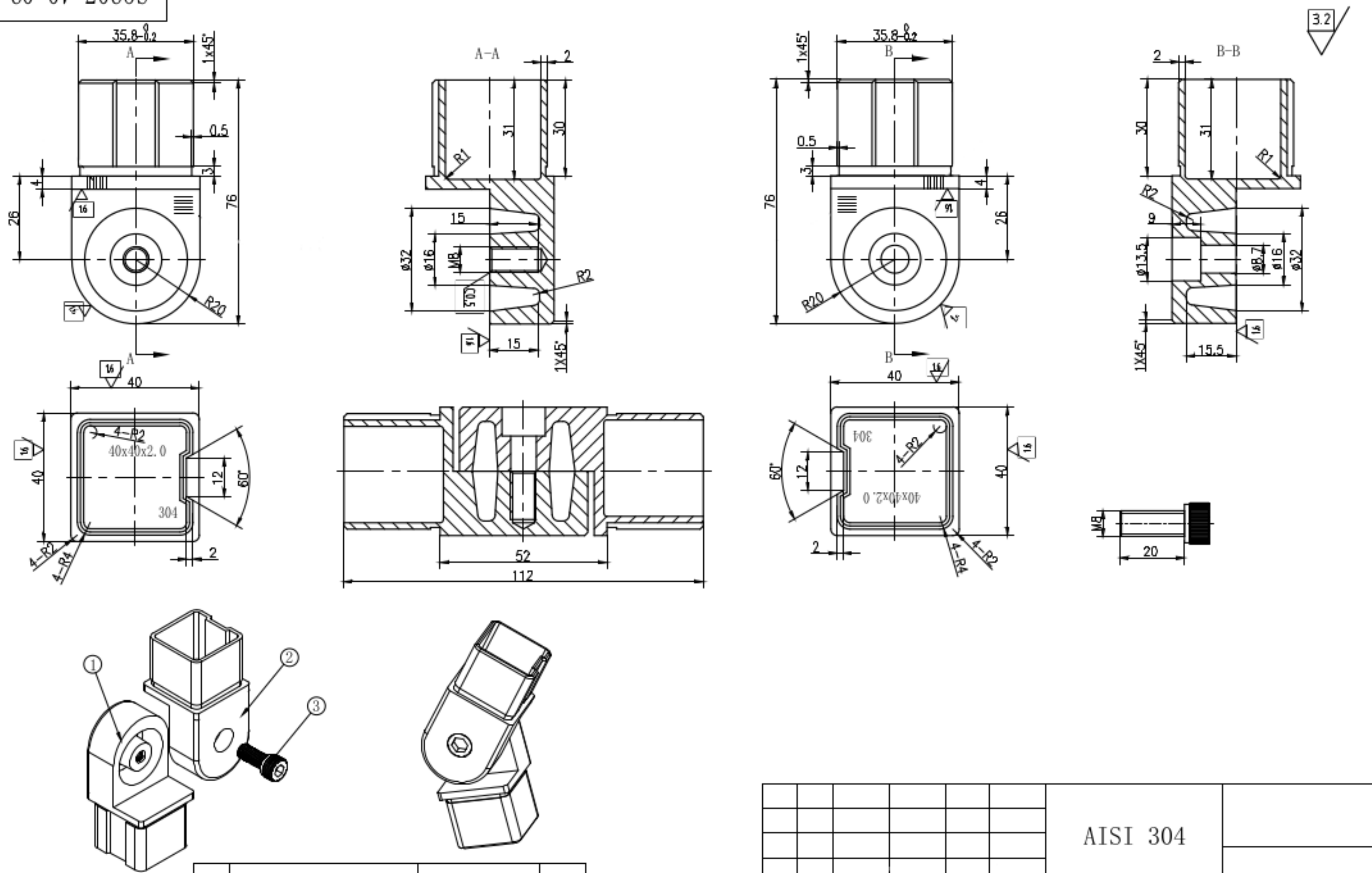

1	SQ207.40.02.H-1		1
2	SQ207.40.02.H-2		1
3	DIN 912 M8X20		1

AISI 304

S

1:1

SQ207.40.02.H