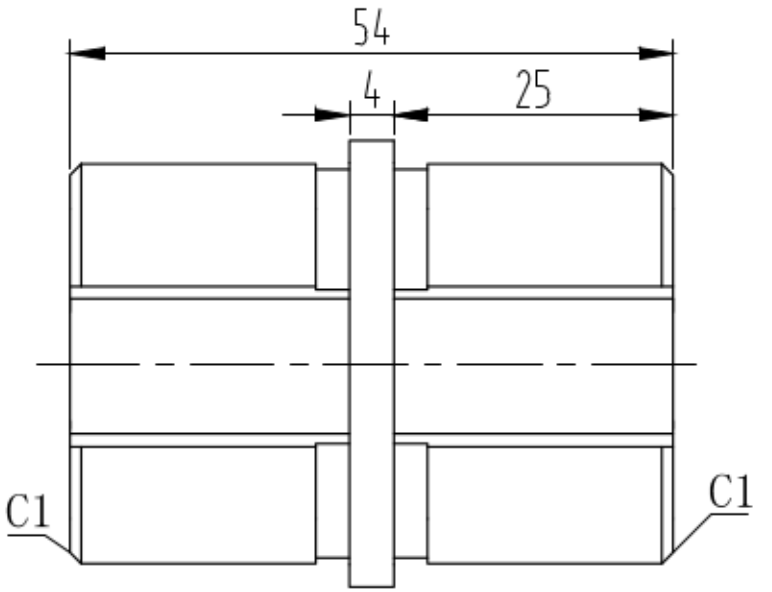

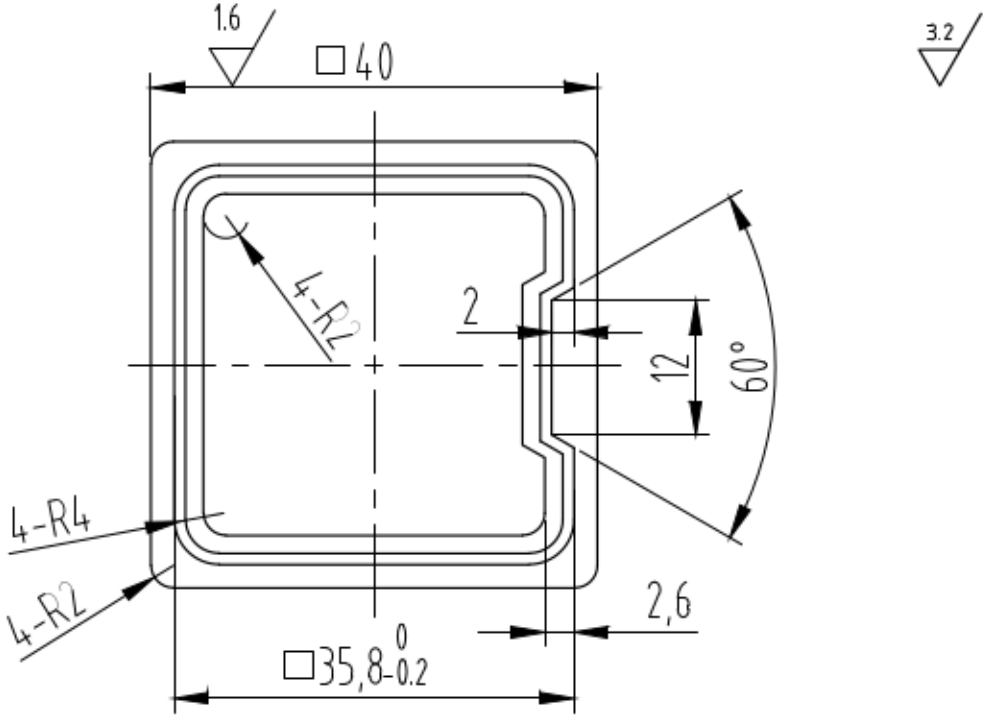

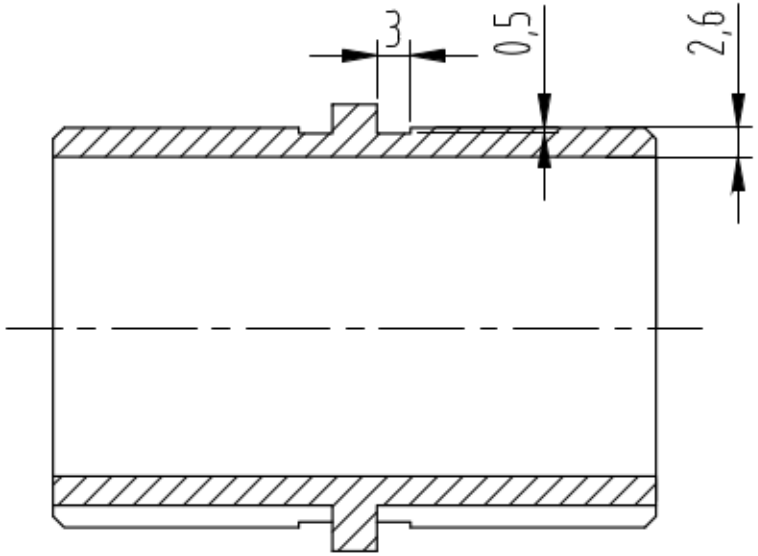

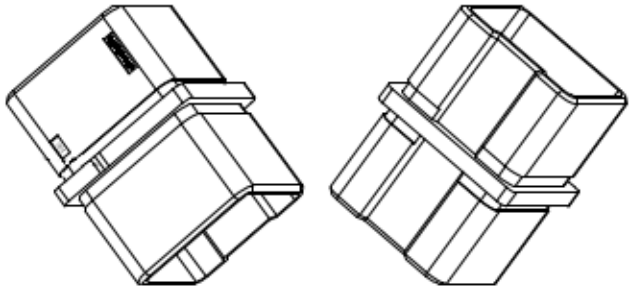

						AISI 304			
						S		1:1	SQ209. 40. 02. H

SQ209. 40. 02. H