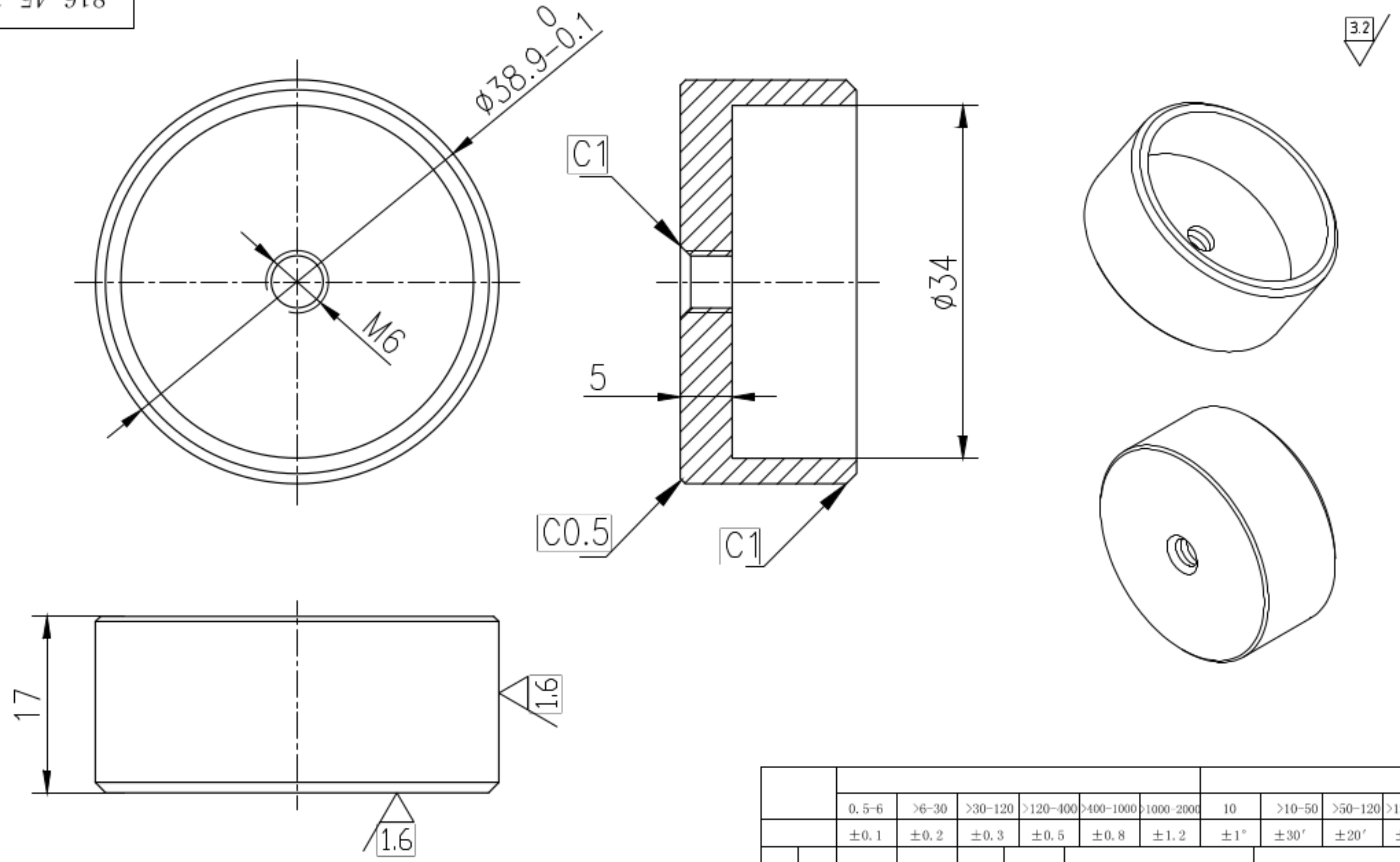

	0. 5-6	>6-30	>30-120	>120-400	>400-1000	>1000-2000	10	>10-50	>50-120	>120-400
	±0. 1	±0. 2	±0. 3	±0. 5	±0. 8	±1. 2	±1°	±30′	±20′	±10′

AISI 304

S

1:1

816. 45. 17. 02