111.60.60.02.H

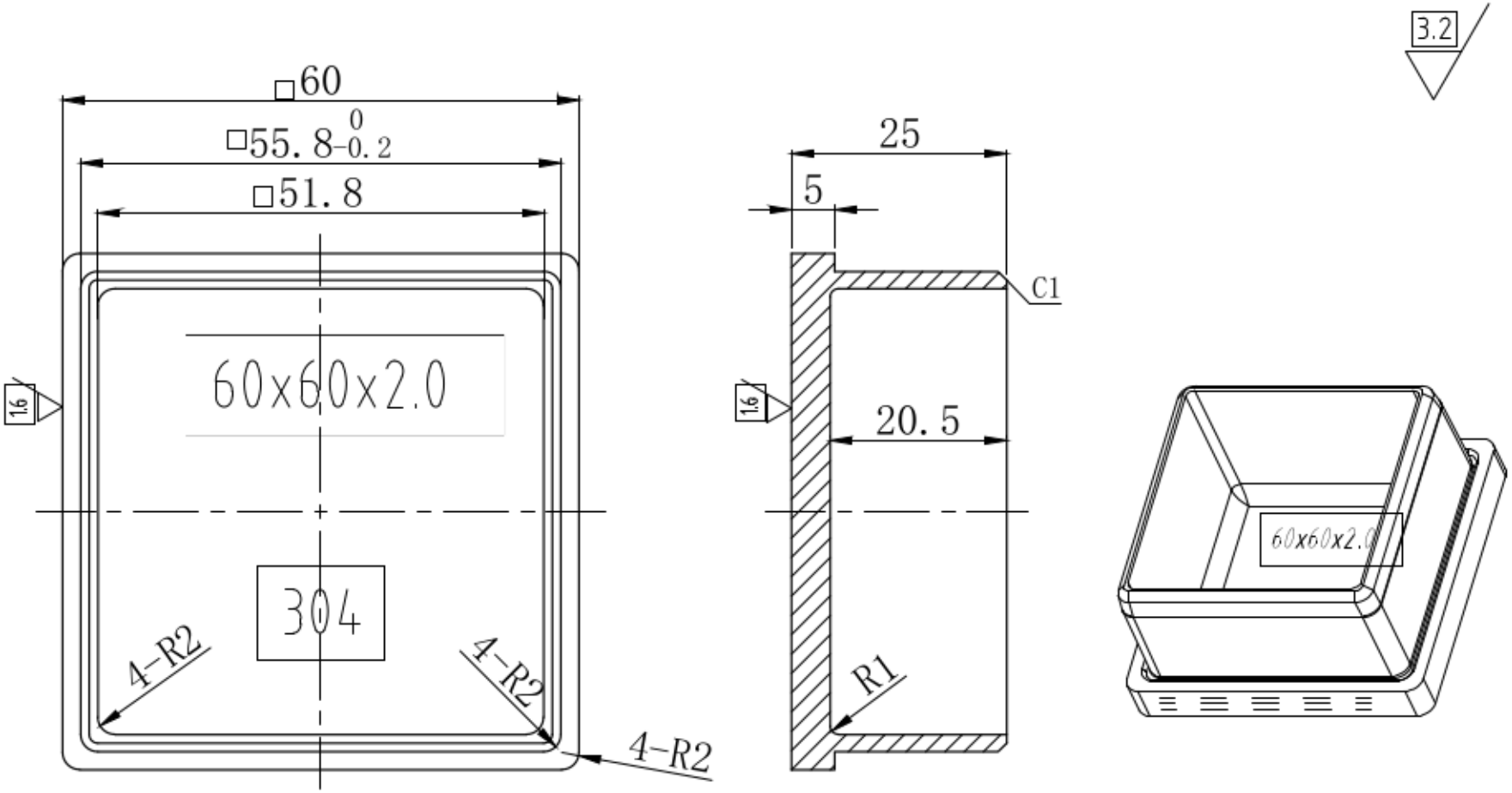

						AISI 304			
									60*60
						S		1:1	111.60.60.02.H