111.20.20.02.H-1.5

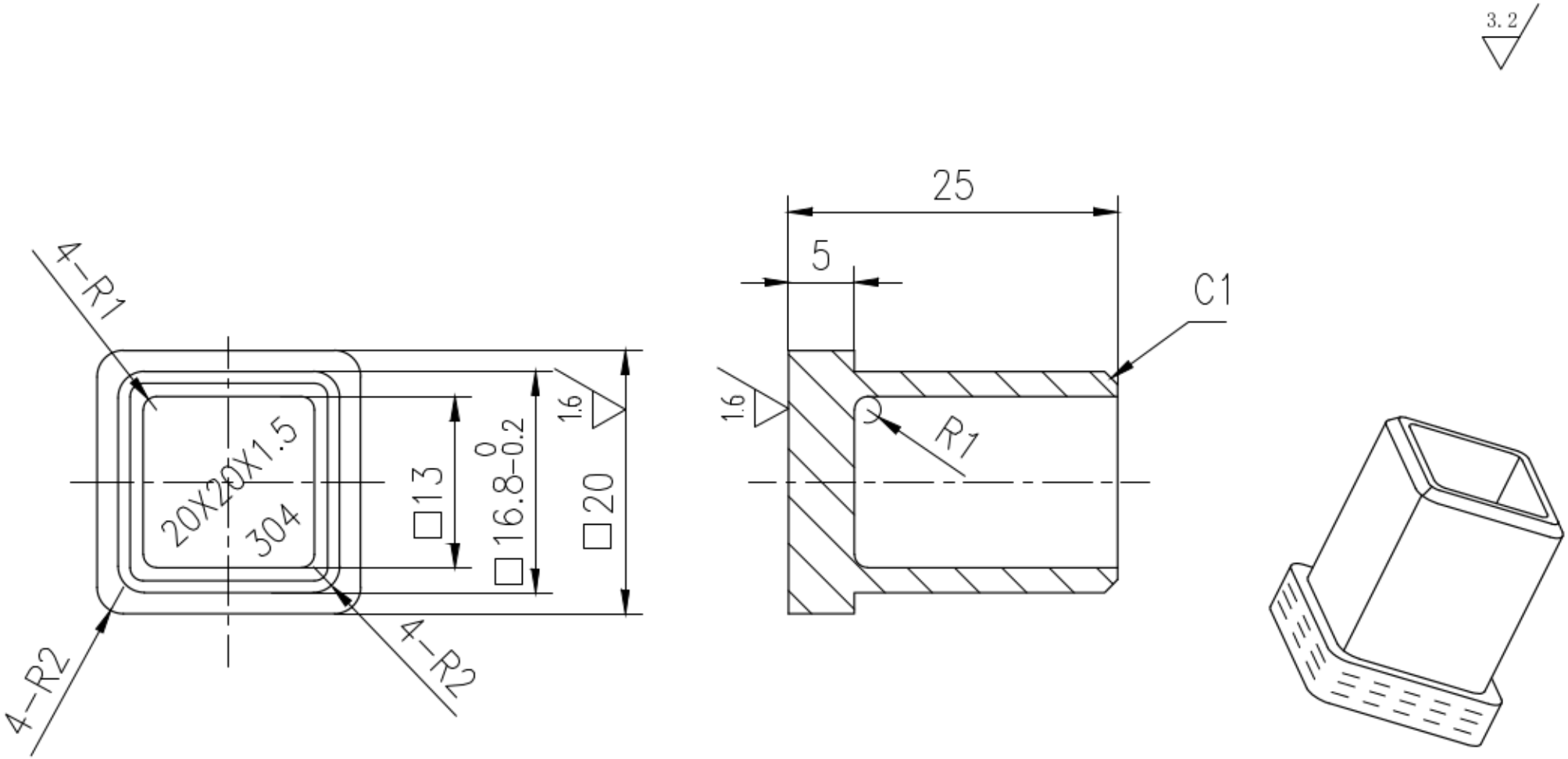

						AISI 304	
						S	1:1

111.20.20.02.H-1.5