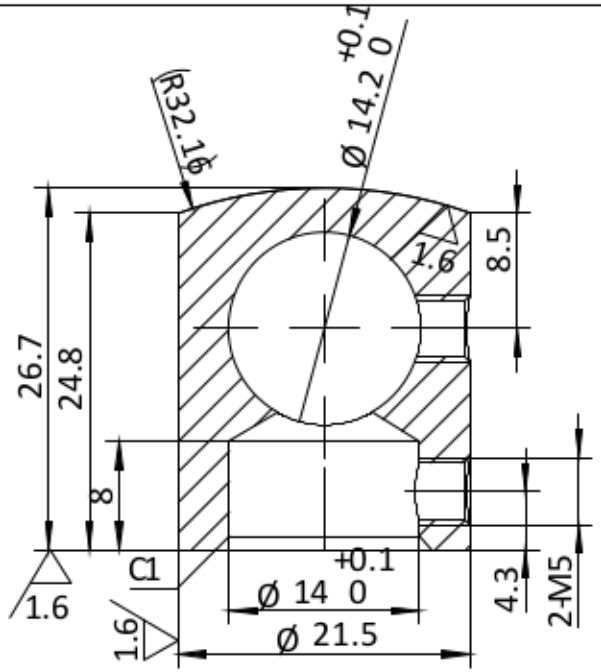

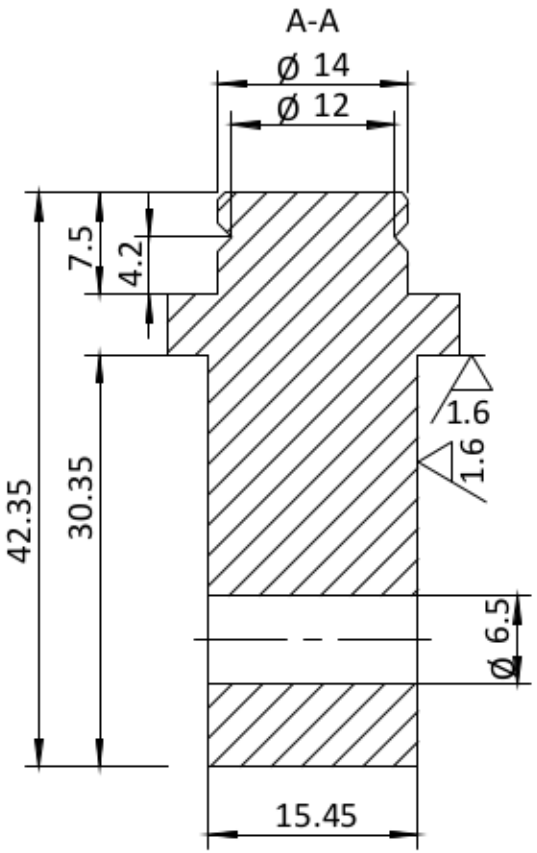

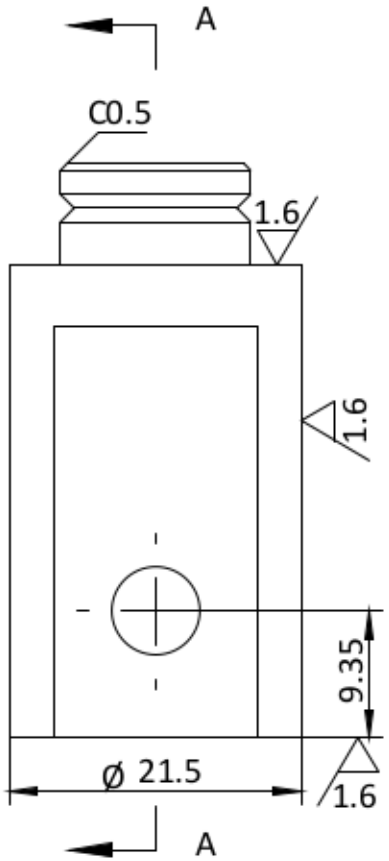

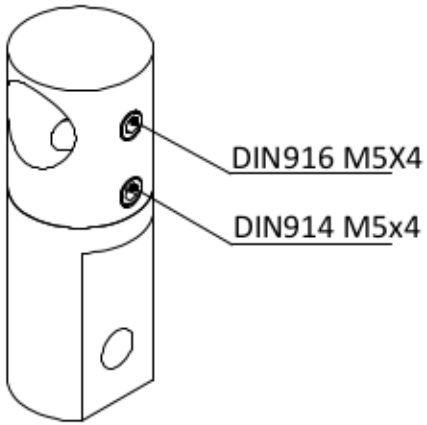

Rz3.2

100.5020			1:1	A0
			SS304	
			0.127kg	