Rz3.2

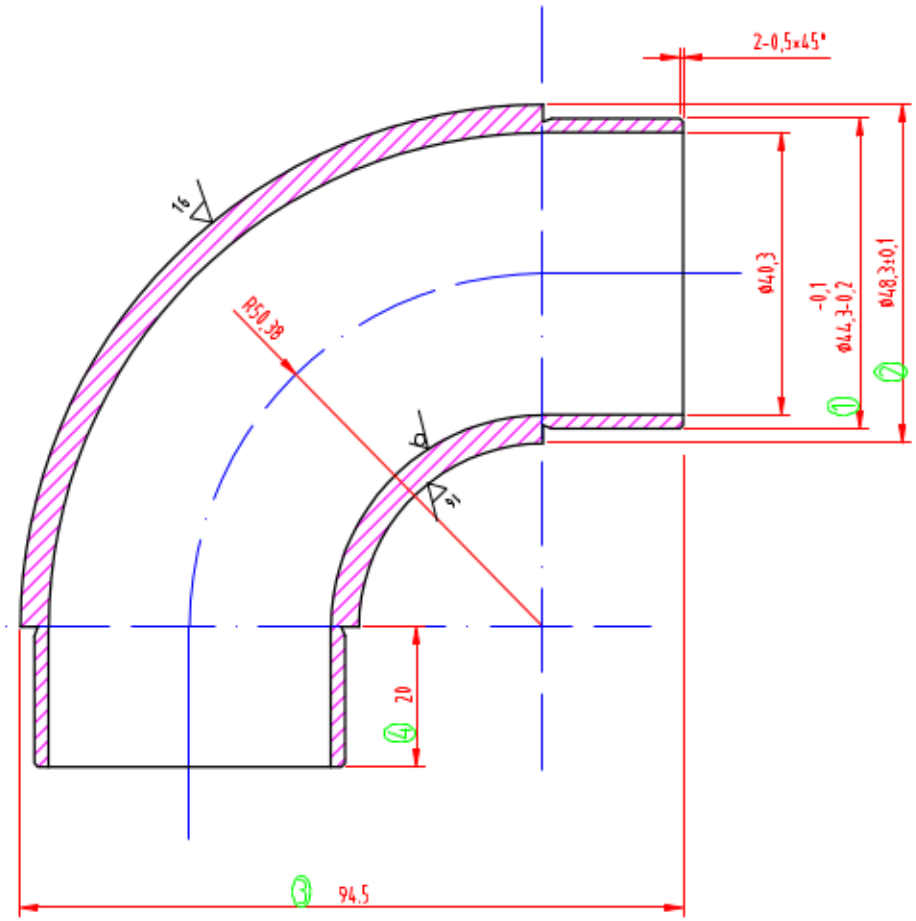

100.4280			1:1	A0
			SS316	