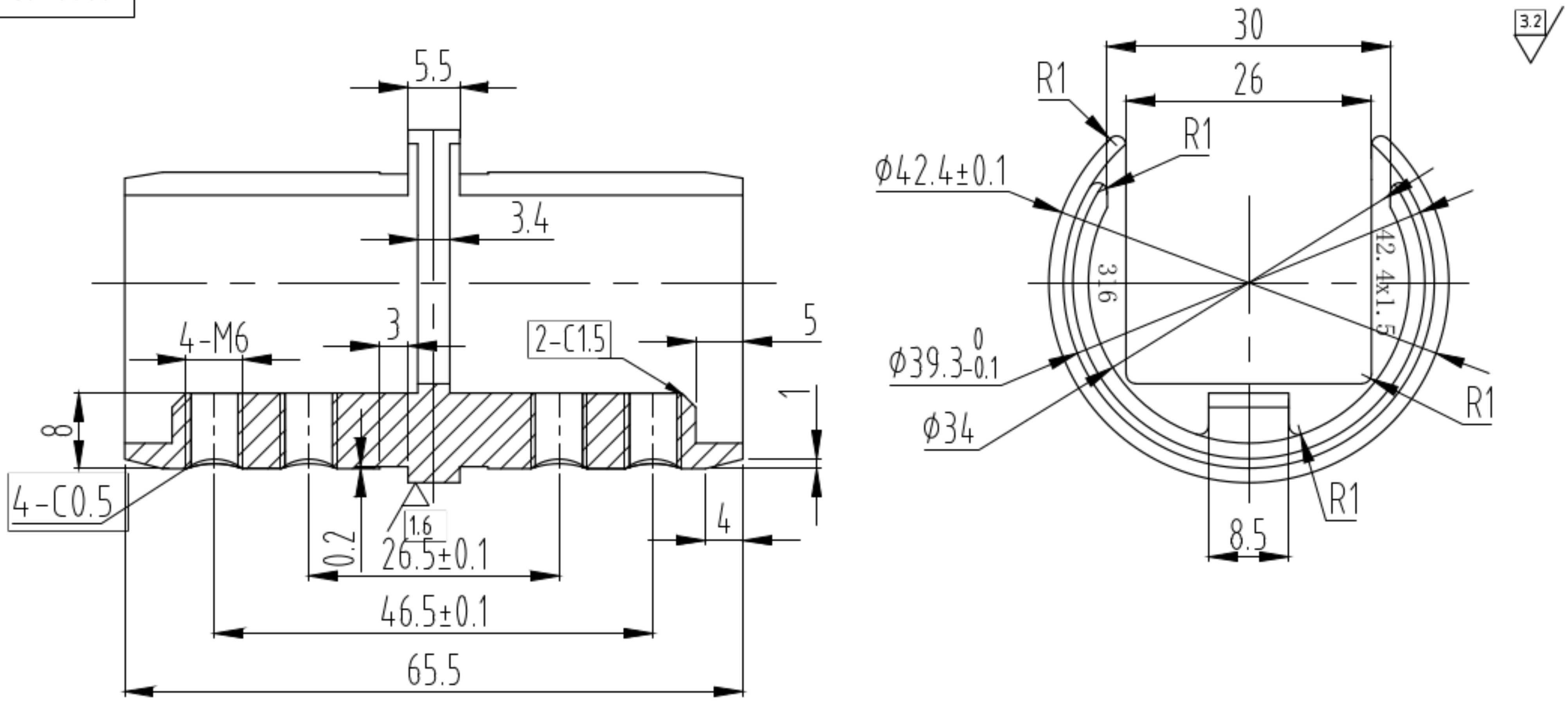

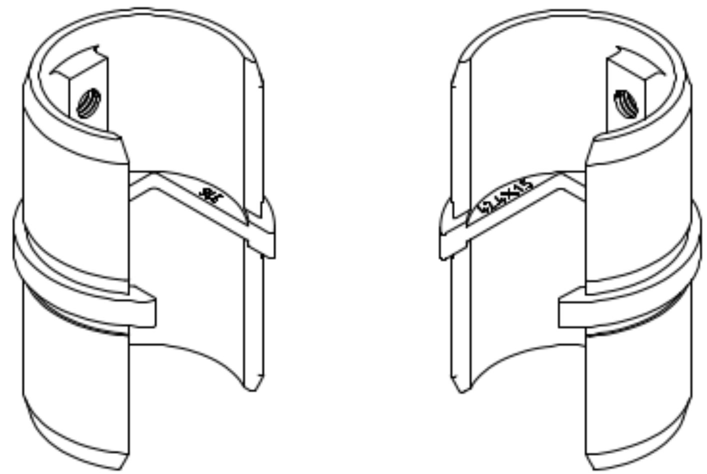

AISI 316

S

1:1

C209.42.04.H