301.30.12.02.S.T-M6

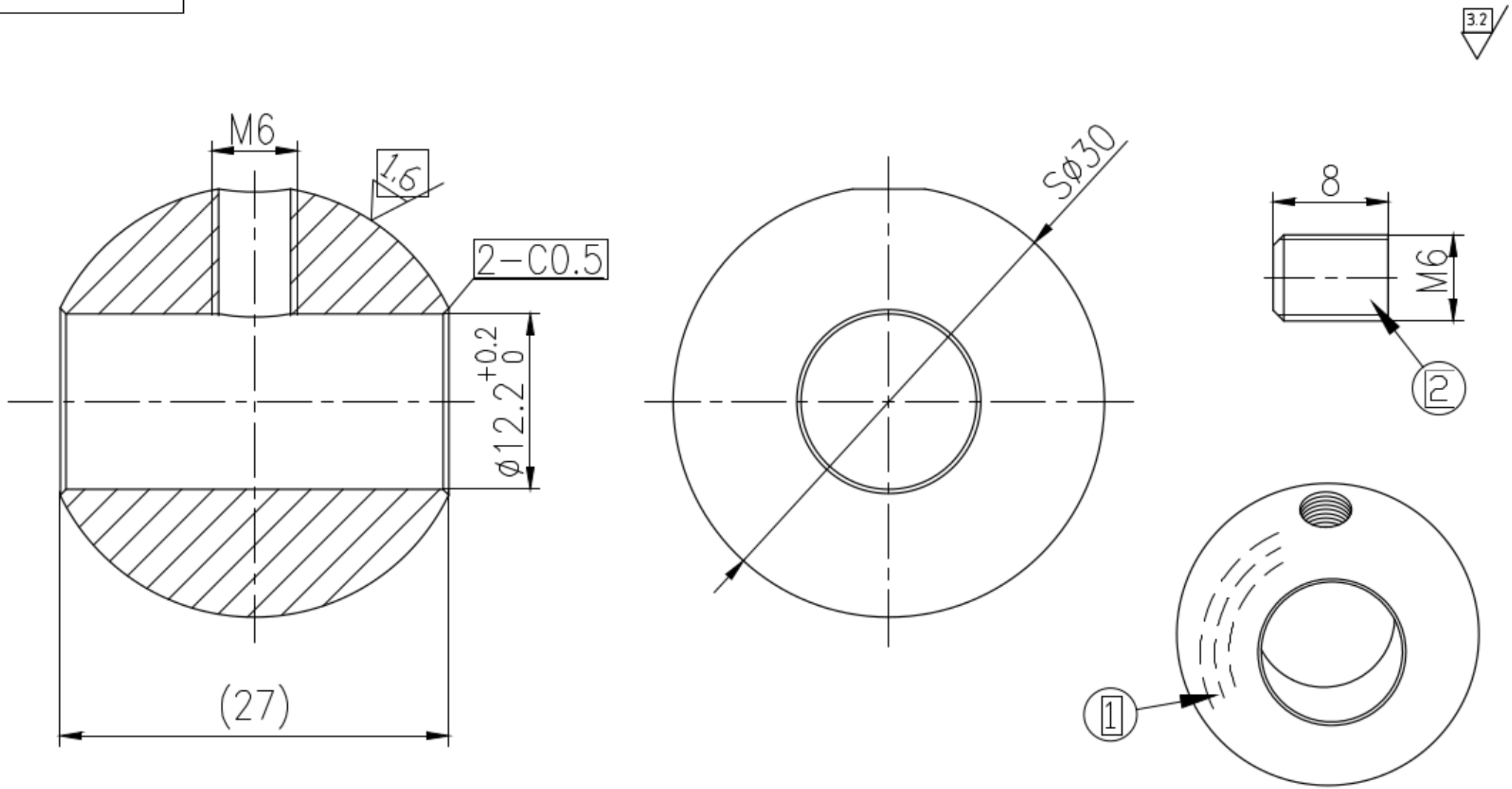

1	301.30.12.02.S.T-M6-1		1
2	DIN 913 M6X8		1

AISI 304	
S 1:1	301.30.12.02.S.T-M6