301.25.12.02.S.T-M5

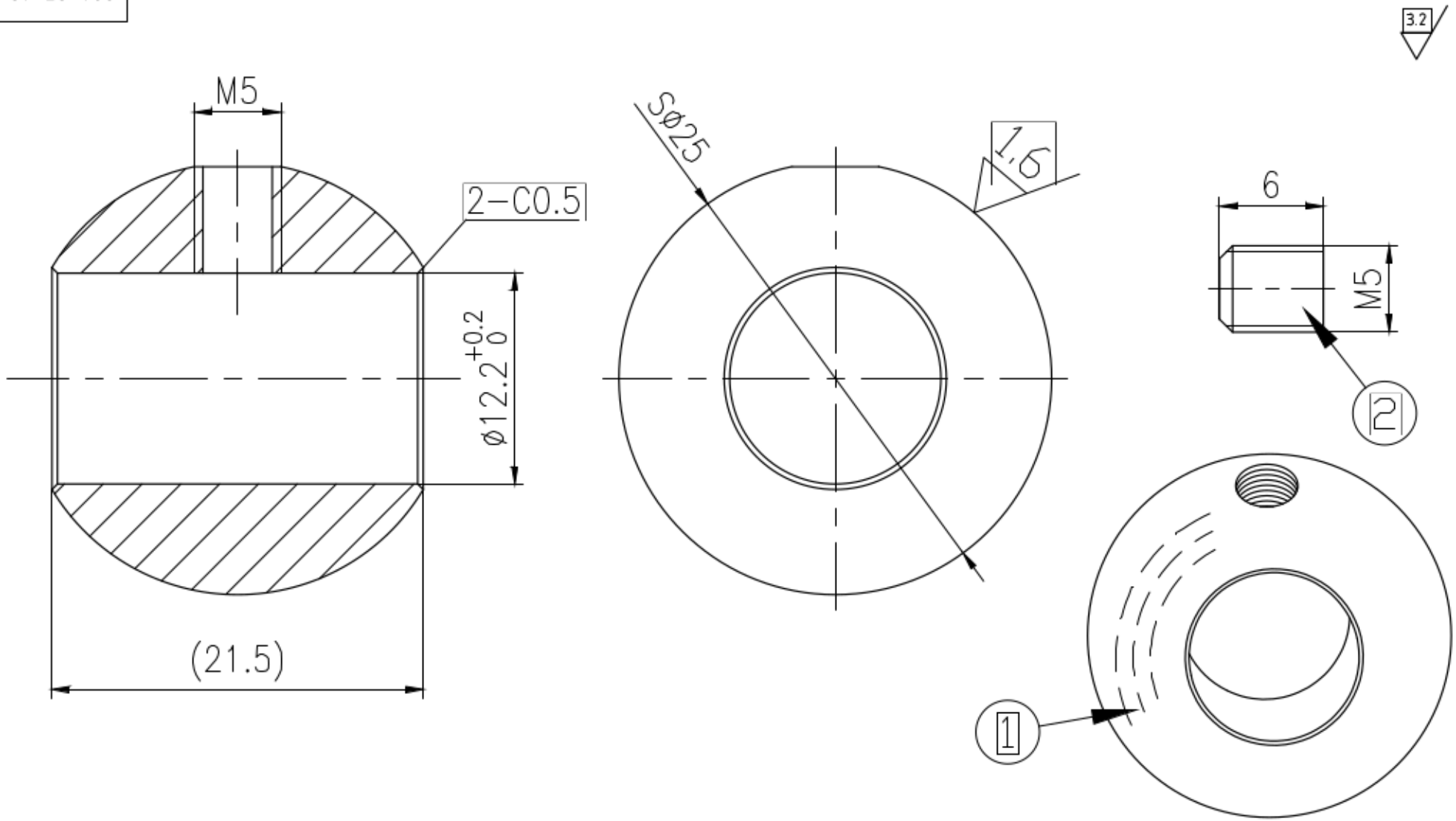

1	301.25.12.02.S.T-M5-1		1
2	DIN 913 M5X6		1

AISI 304		ø25
S	1:1	301.25.12.02.S.T-M5