713. 12. 075. M6. 02

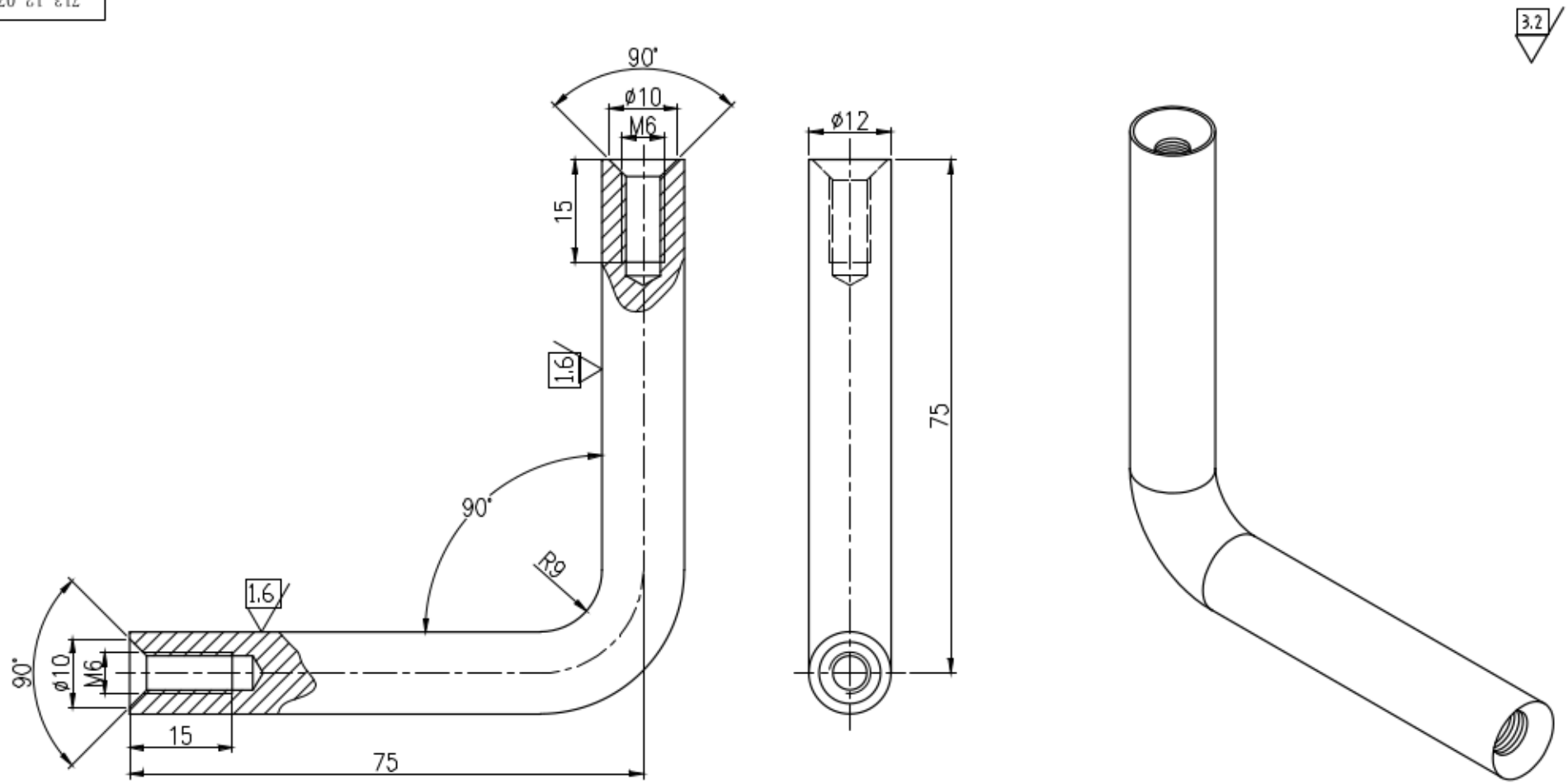

						AISI 304	
						S	1:1
							713. 12. 075. M6. 02