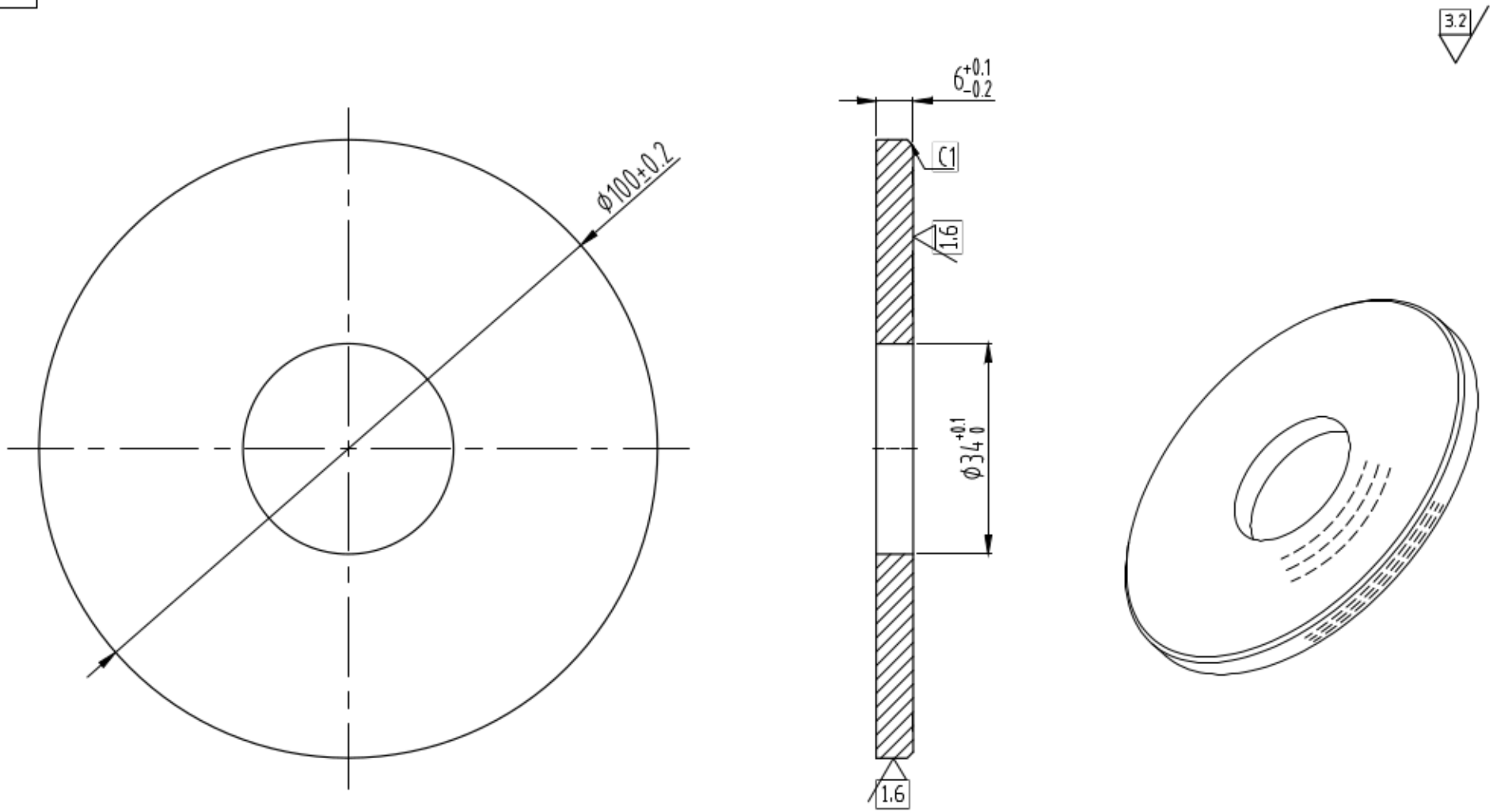

						AISI 304	
						S	1:1

411.100.33.06.02-F

411.100.33.06.02-F