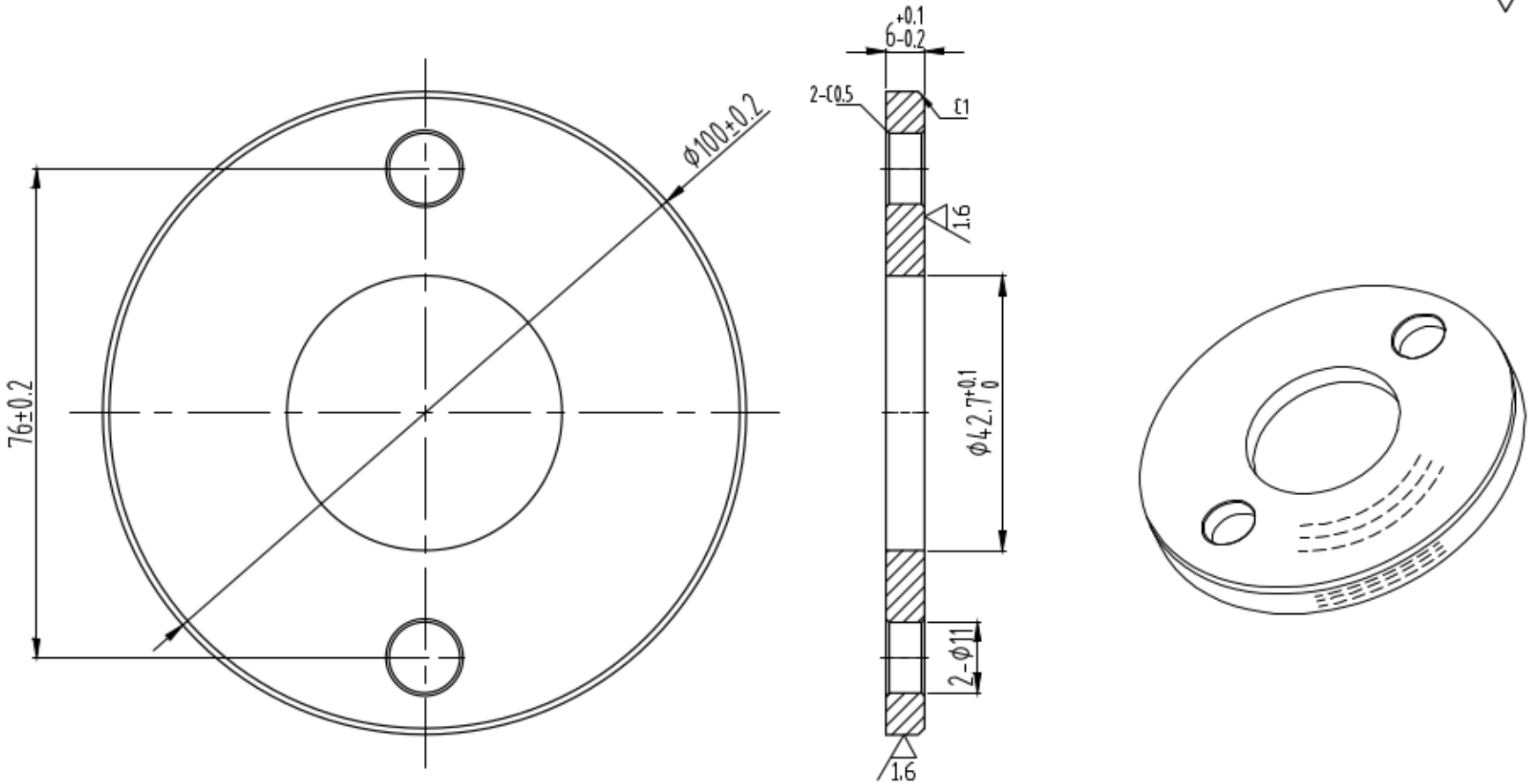

						AISI 304		
						S	1:1	413.100.42.06.02-F

413.100.42.06.02-F