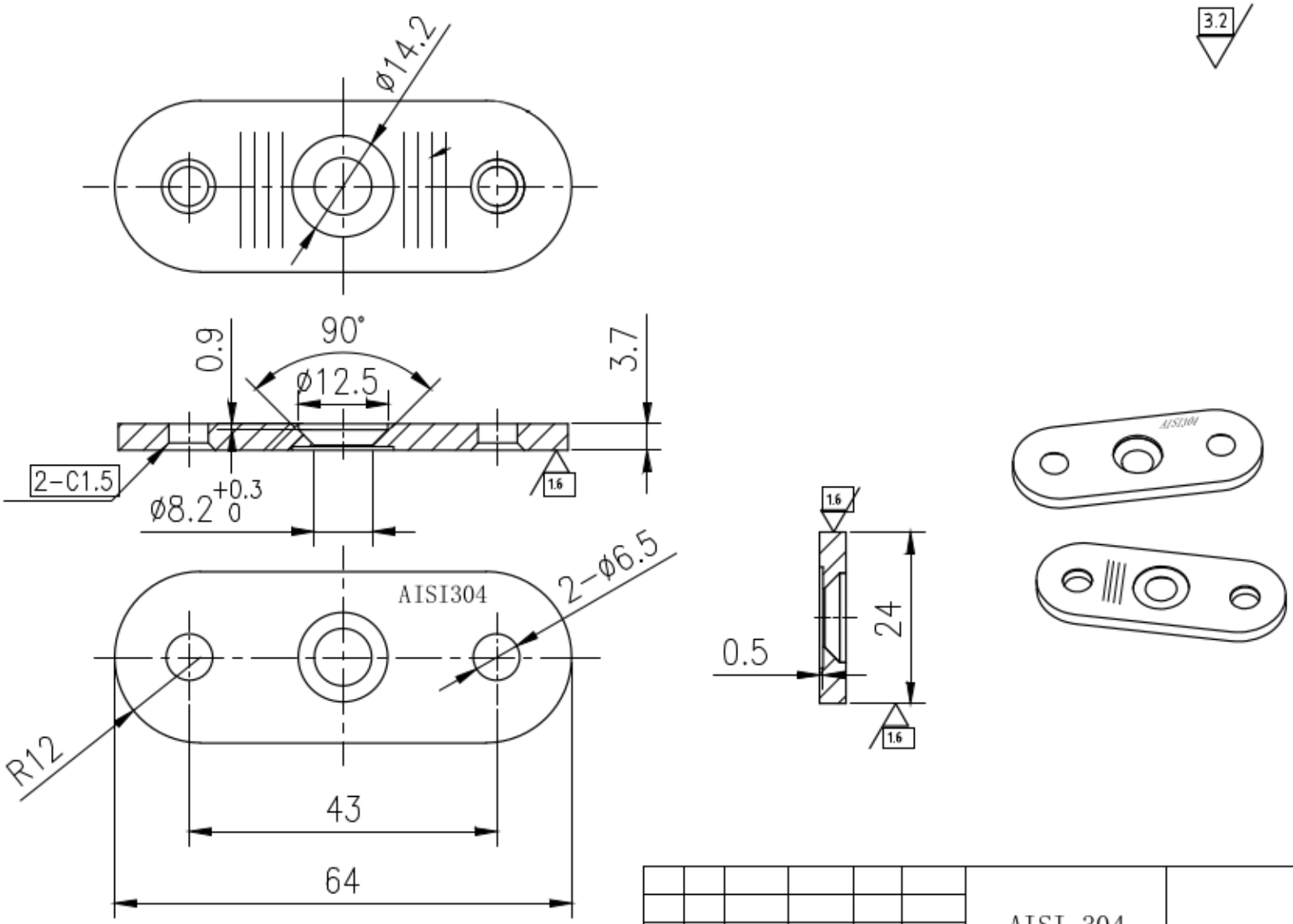


| | |
|---|---|
| AISI 304 | |
| S 1:1 | 701.00.02-13 |

701.00.02-13