412. 080. 06. 02-SP

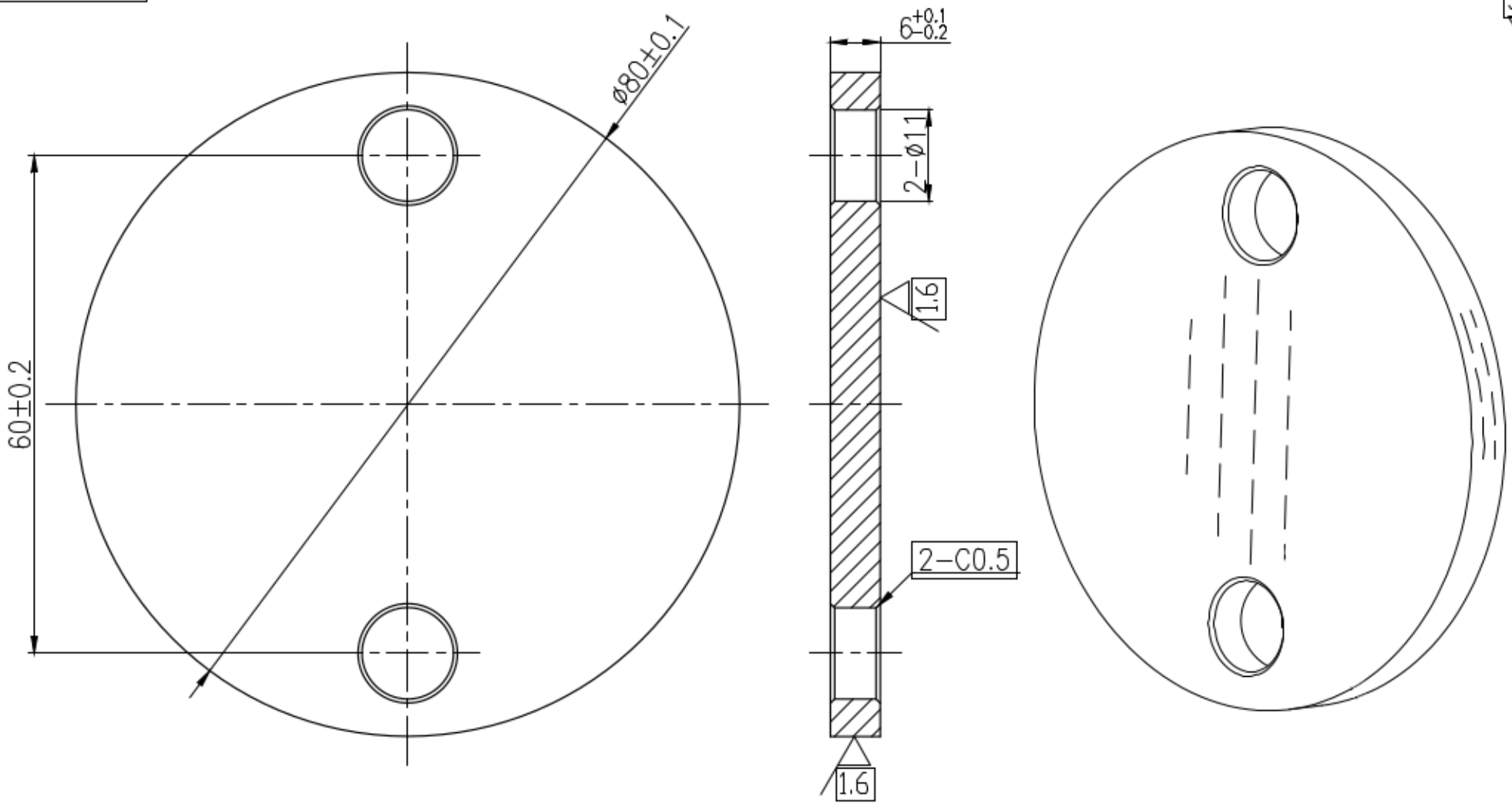

						AISI 304			
						S		1:1	412. 080. 06. 02-SP