298. 12. 42. 00. 02

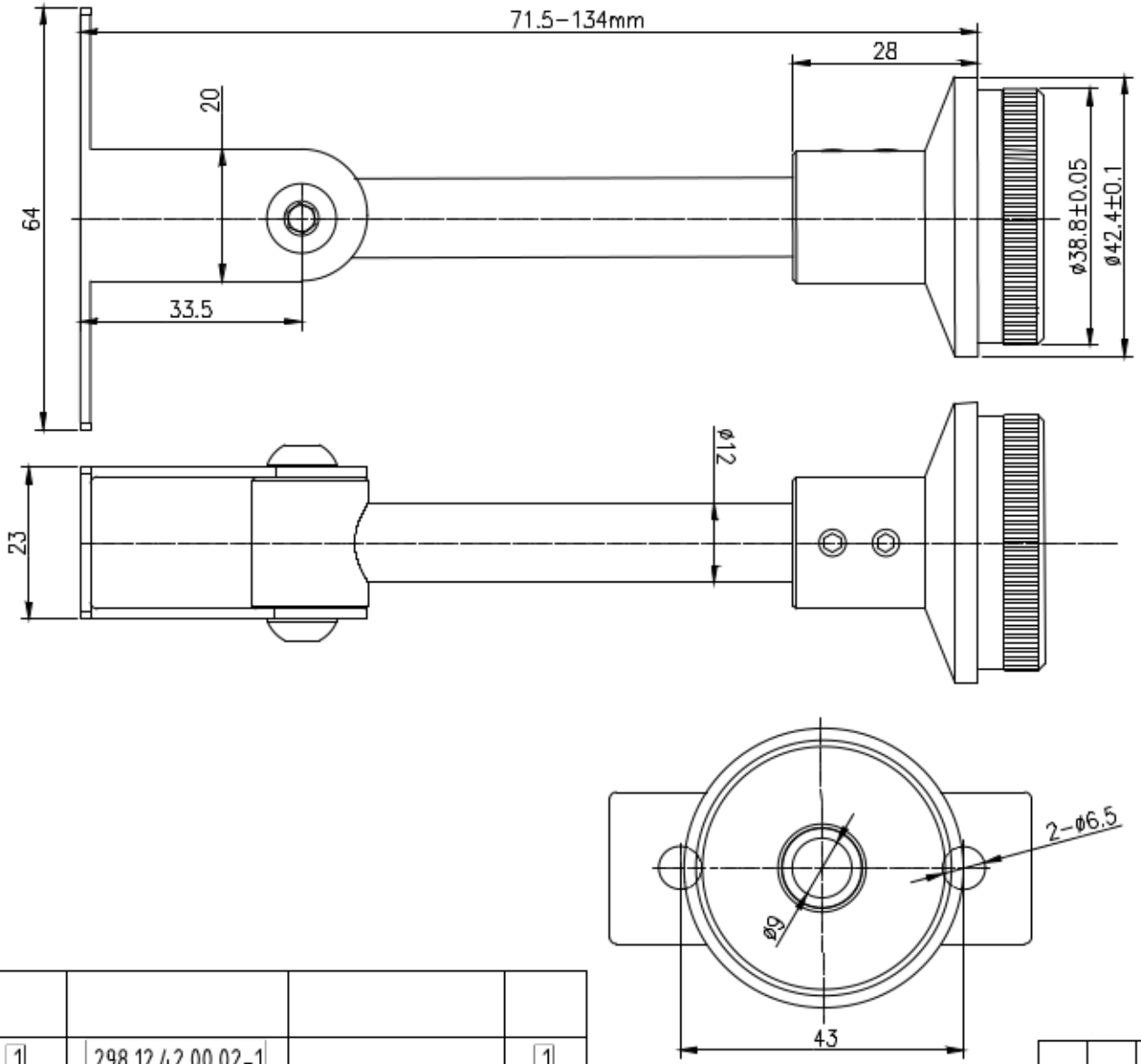

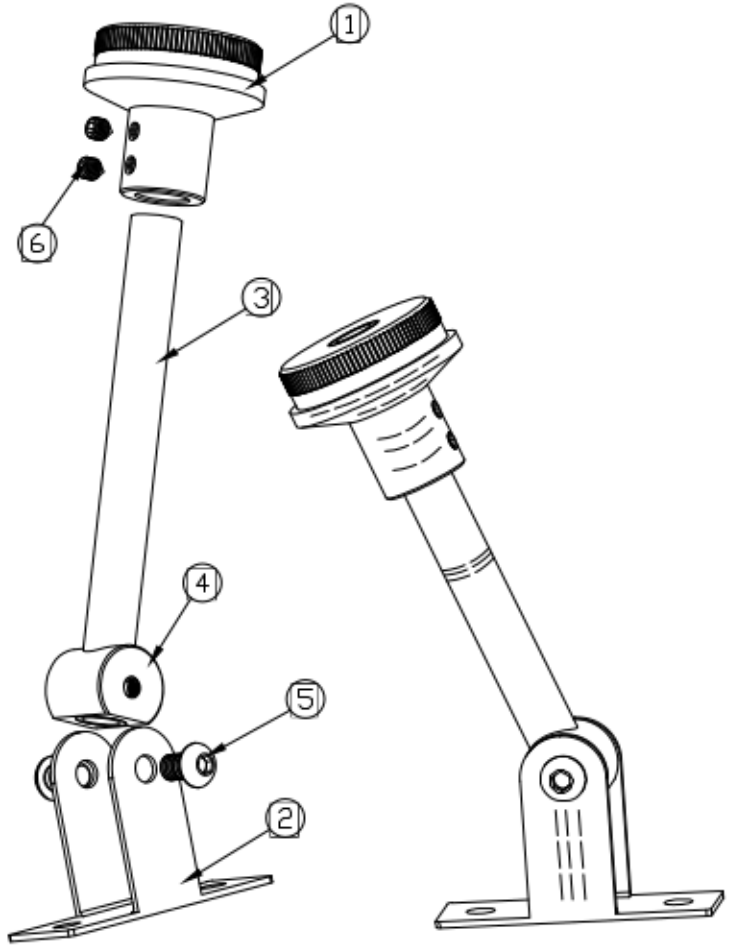

1	298.12.42.00.02-1		1
2	298.12.42.00.02-2		1
3	298.12.42.00.02-3		1
4	298.12.42.00.02-4		1
5	DIN7380-M6×10		2
6	DIN914-M5×6		2

AISI 304

S 1:1

298. 12. 42. 00. 02