301.25.14.02.S2

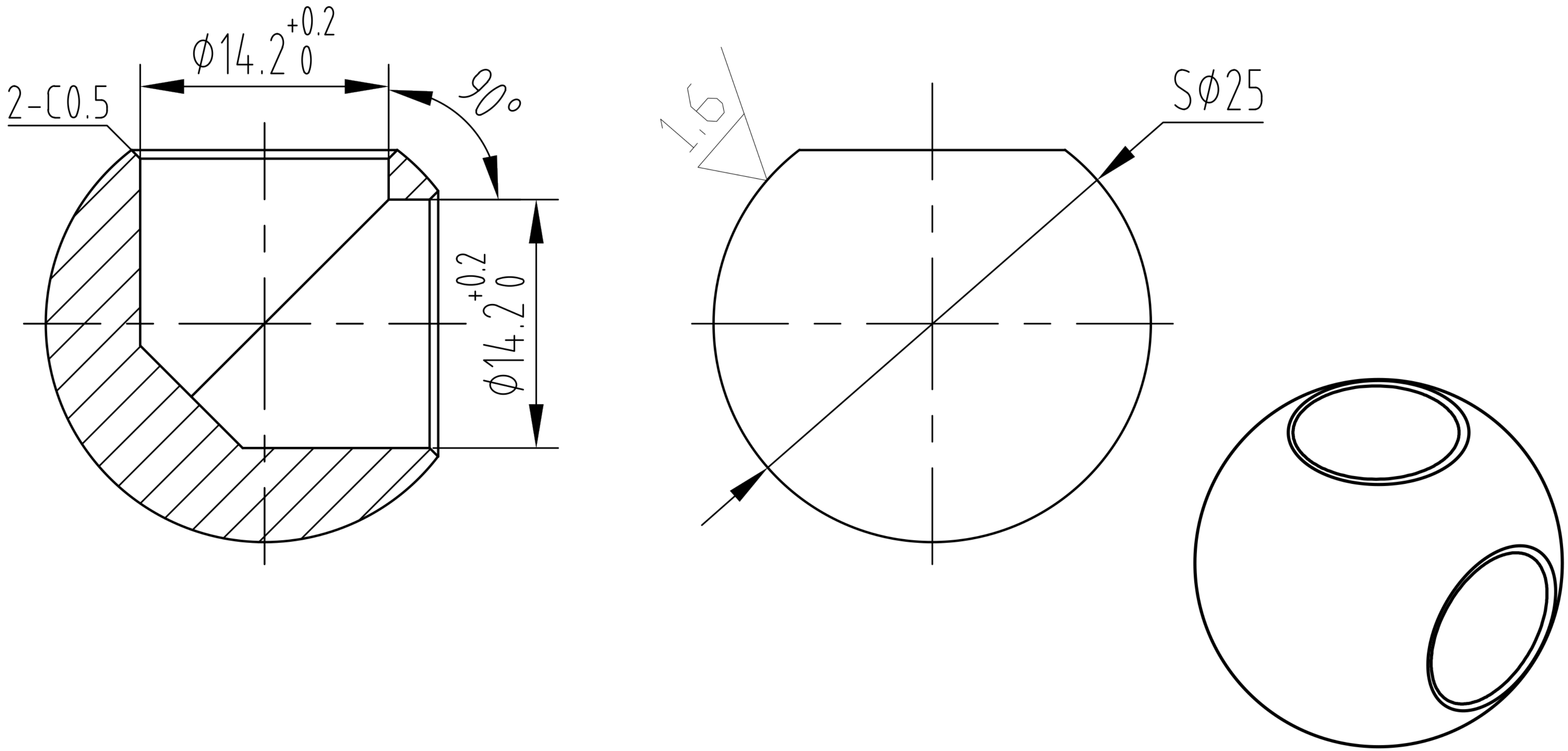

AISI 304								
S						1:1		301.25.14.02.S2