711.12.075.M6.04-11

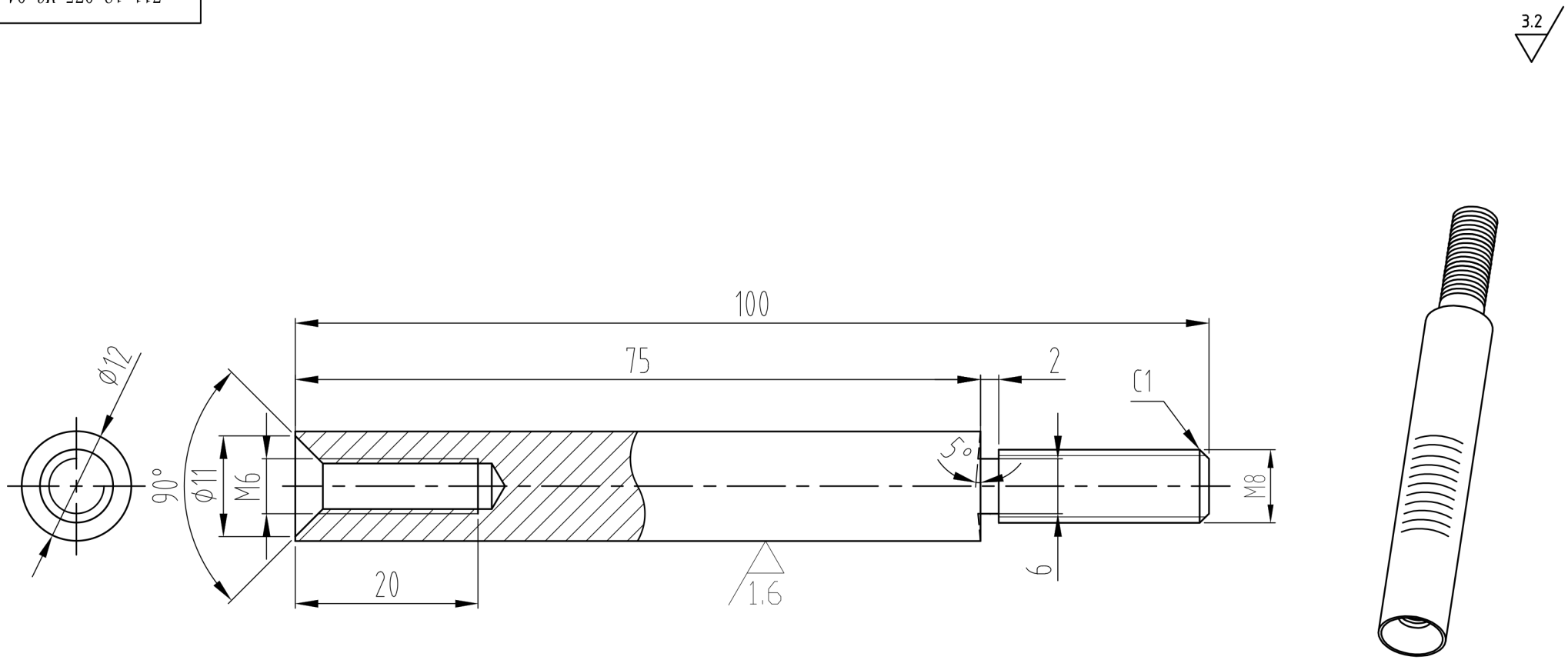

						AISI 316	
						S	1:1
							711.12.075.M6.04-11