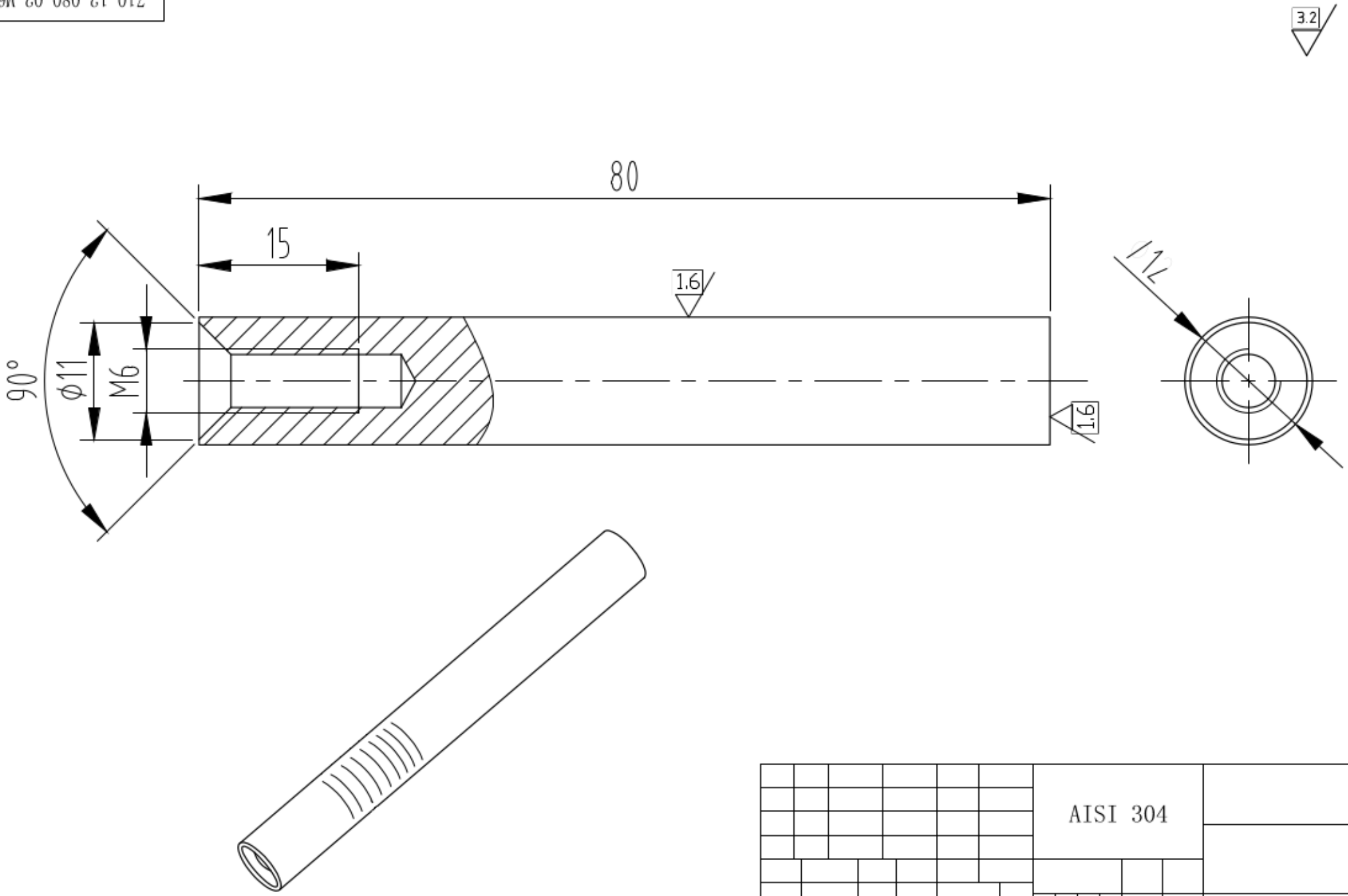

AISI 304	
S 1:1	710.12.080.02.M6

710.12.080.02.M6