711.12.075.M6.02-11

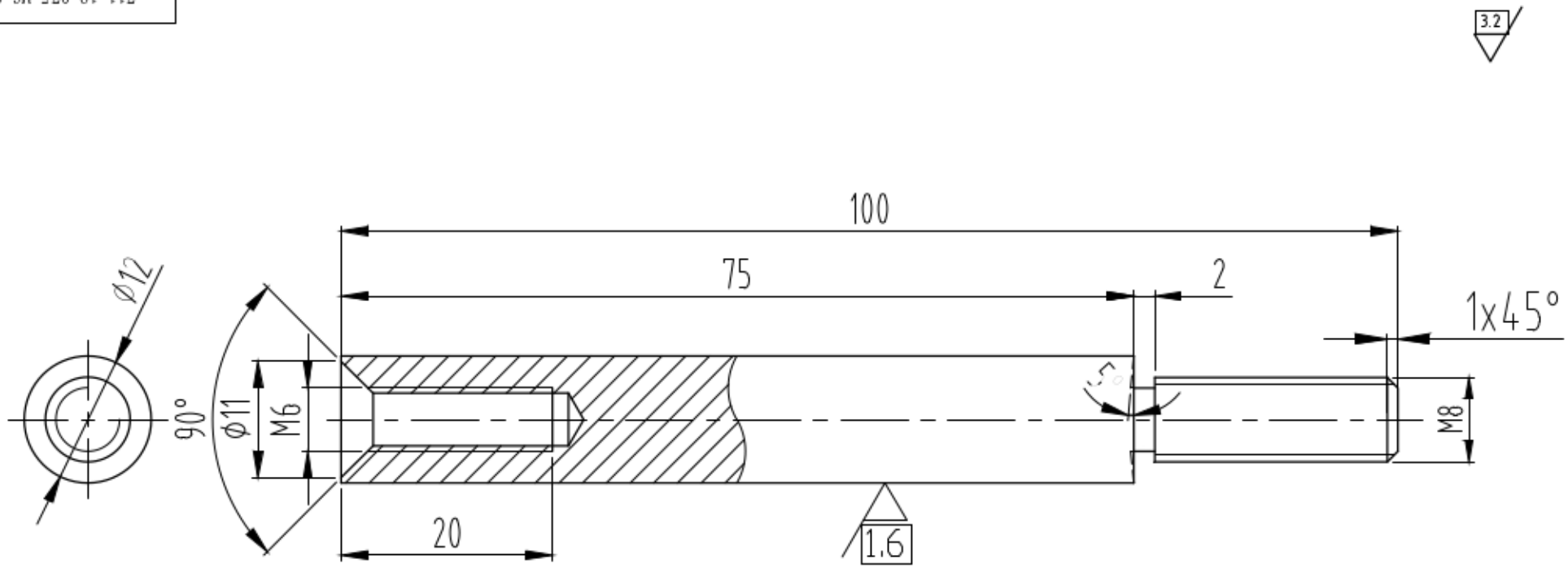

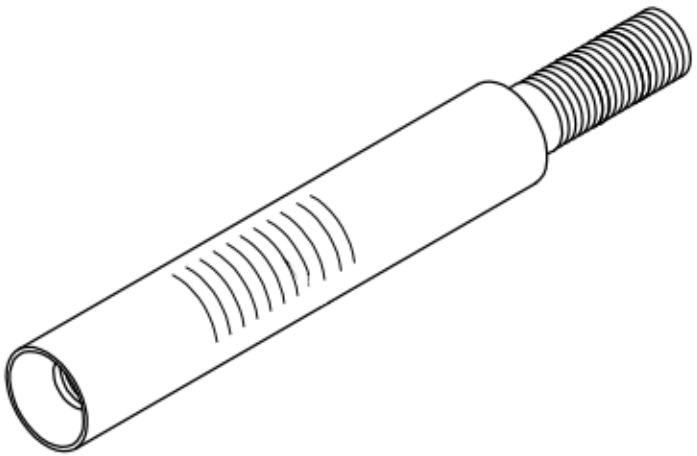

AISI 304	
S 1:1	711.12.075.M6.02-11