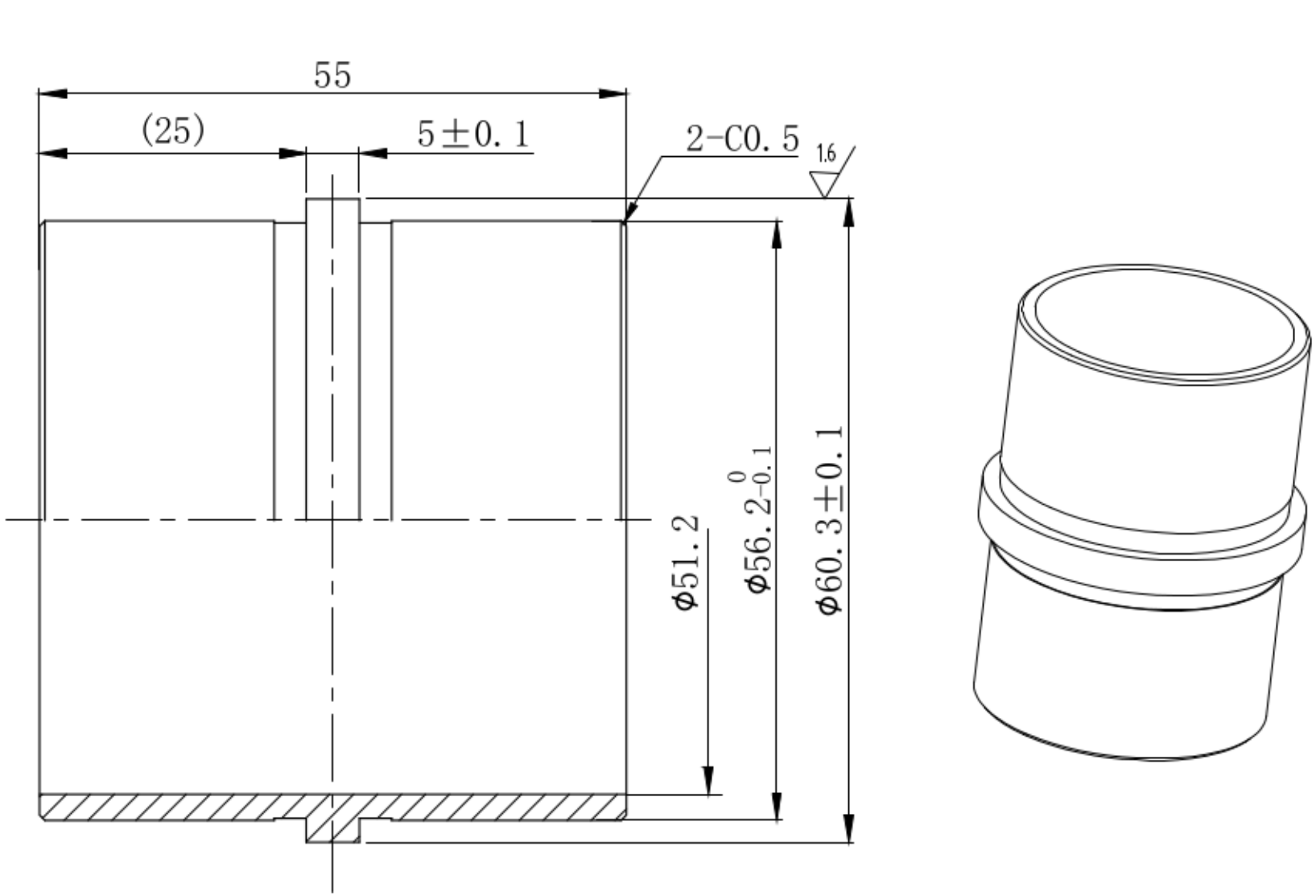

						AISI 304	
						S	1:1
							209.60.02.H

209.60.02.H