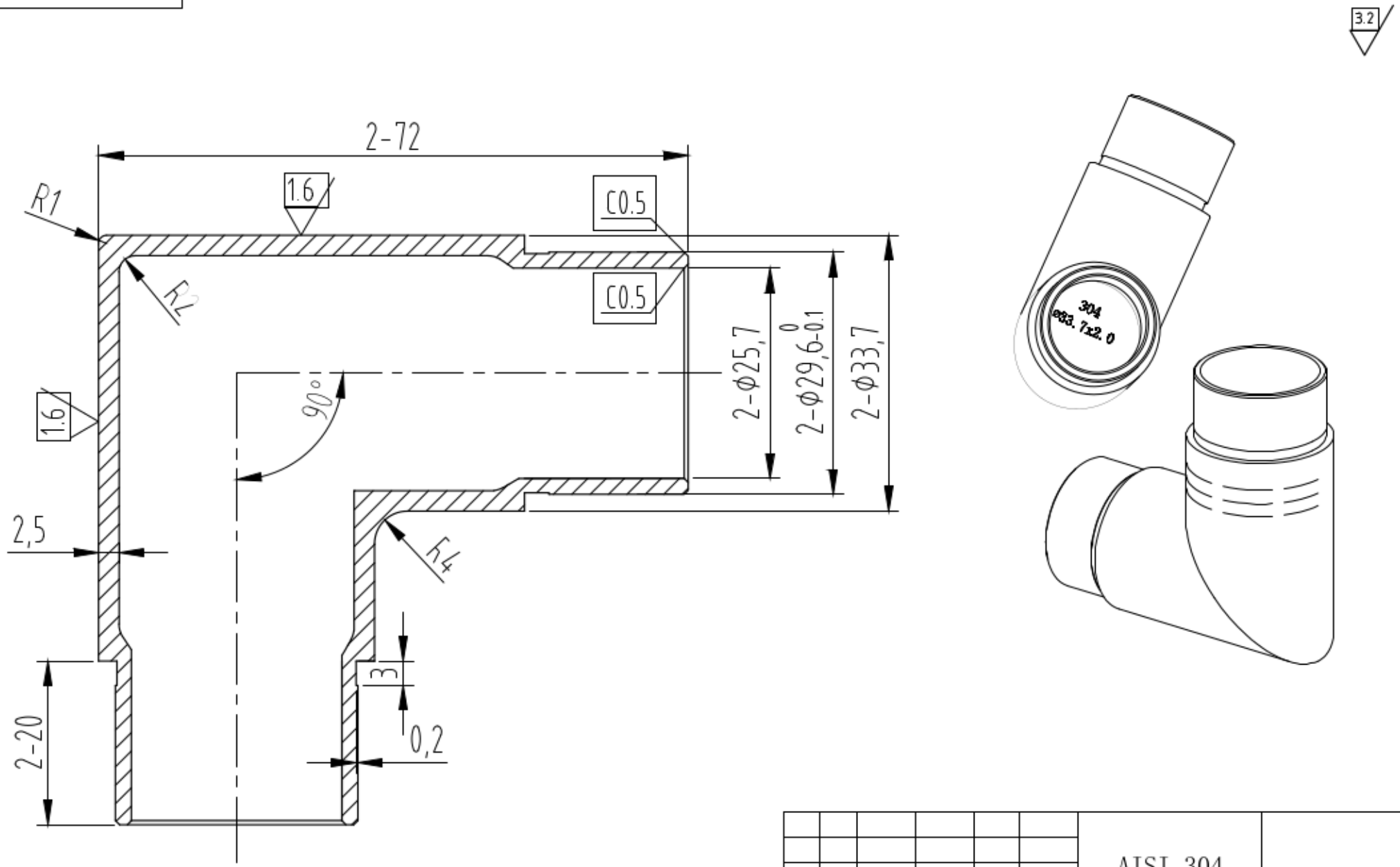

						AISI 304	
						S	1:1
							202. 33. 02. H

202. 33. 02. H