206. 42. 02. H

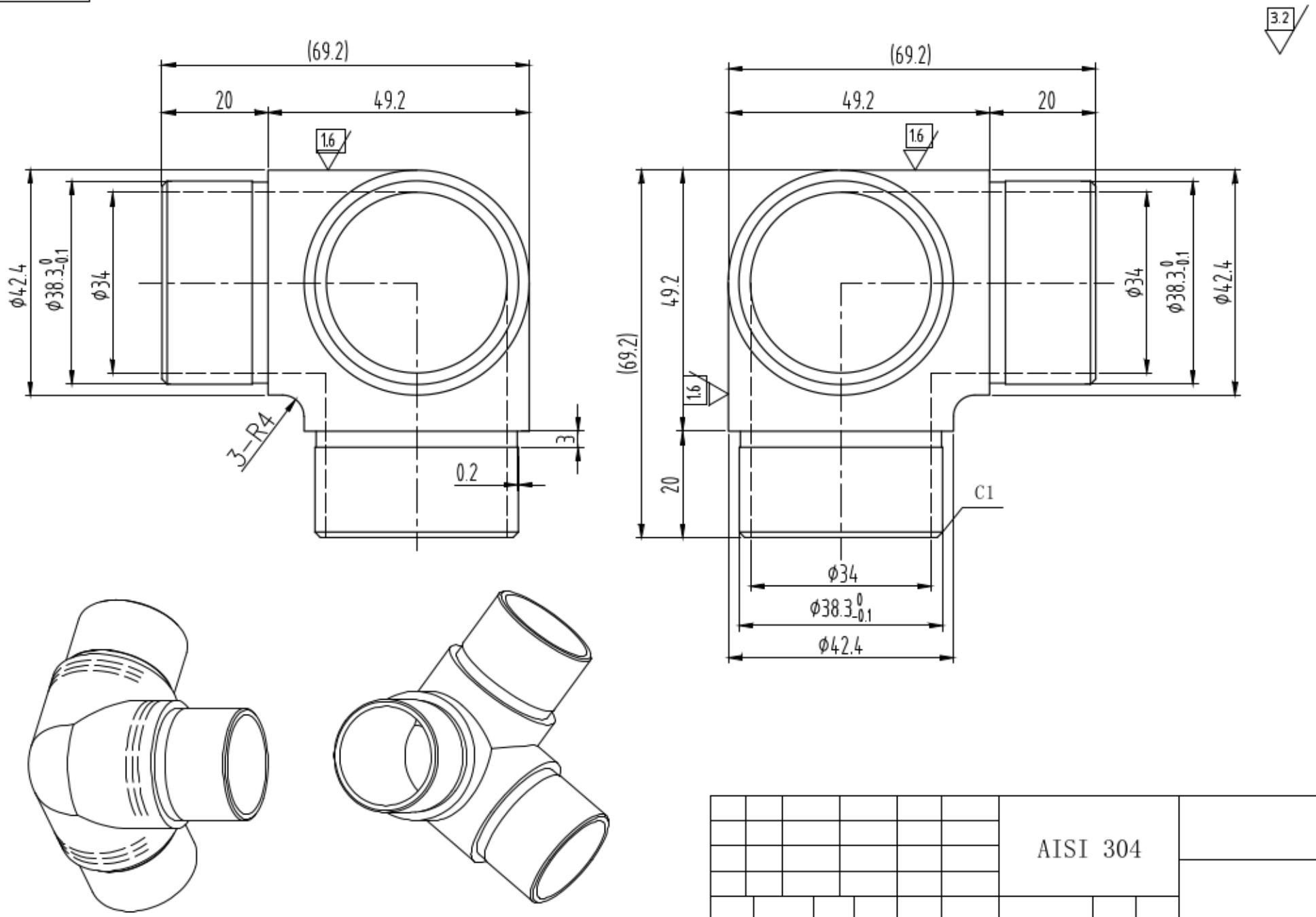

AISI 304	
S 1:1	206. 42. 02. H