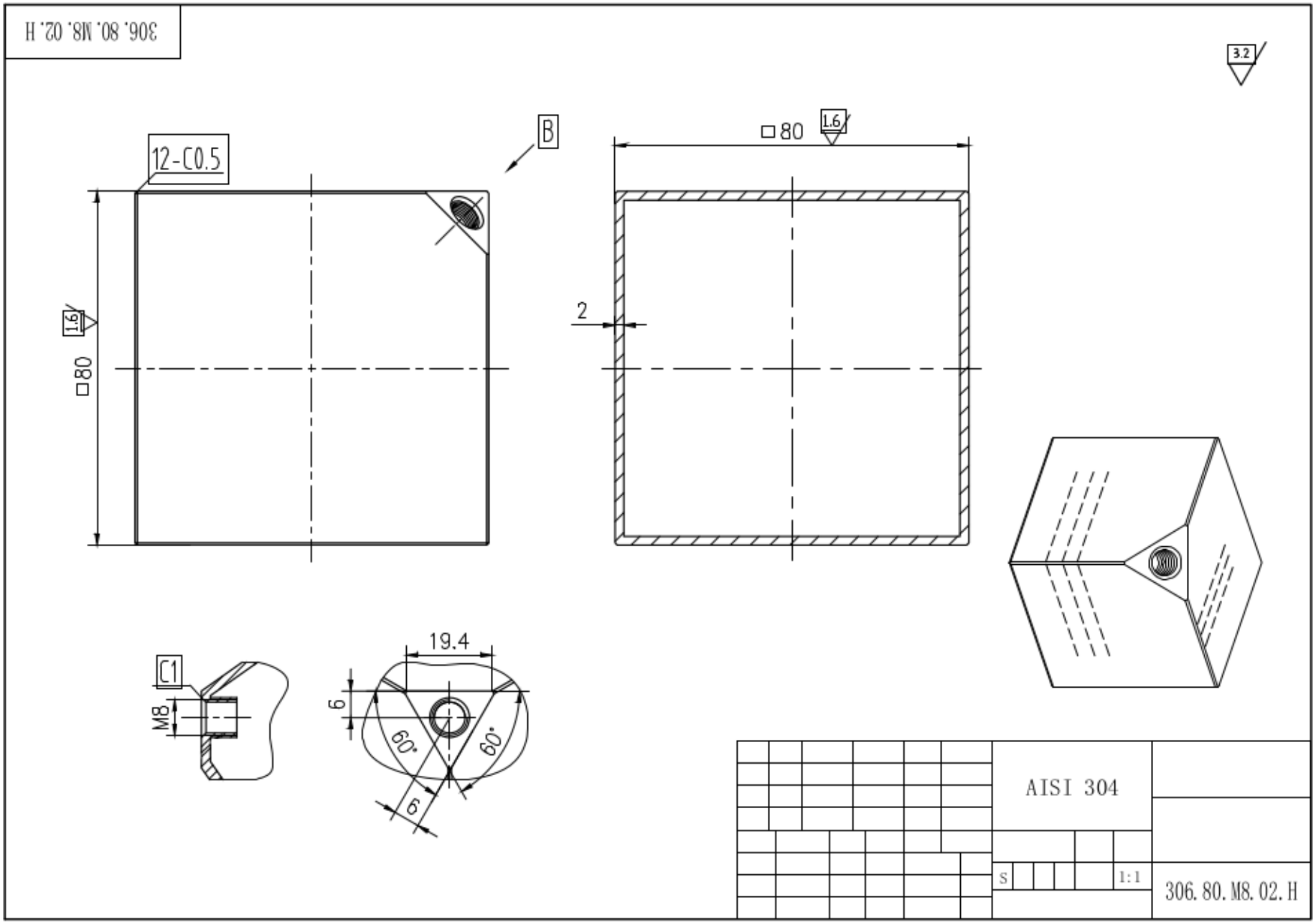
306. 80. M8. 02. H
3.2
12-C0.5
B
□80
1.6
□80
1.6
2
C1
M8
19.4
6
60°
60°
6
AISI 304
S
1:1
306. 80. M8. 02. H